# B NEO
Kolvi tihend, B-NEO

## Omadused

| | |
|---|---|
| **Tüüp** | Kolvitihend |
| **Tööröhk** | kuni 500 baari |
| **Libisemiskiirus max.** | 0,5 m/s |
| **Temperatuur min.** | -30 °C |
| **Temperatuur max.** | 110 °C |
| **Vahendid** | Mineraalõlid<br>Vesiemulsioonid |
| **Montaaž** | üheosalistel kolvidel |
| **Materjal** | (2) Tihend: tugevdatud koega NBR<br>(3) Seib: atsetaalvaik |
| **Rakendus** | Hüdraulika |




| Toleranz / Tolerance | | | | | | | |
|---|---|---|---|---|---|---|---|
| D | d | L | R | P | G | Q | E |
| H11 | ±0,08 | ±0,2 | ±0,05 | ±0,1 | ±0,1 | ±0,08 | ±0,1 |

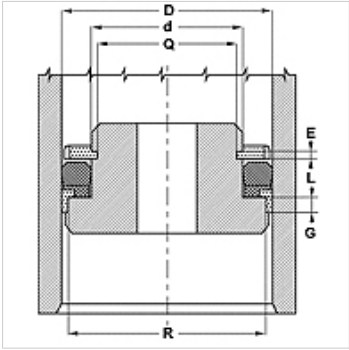


## Kirjeldus

Vajab vähe ruumi
suur ekstrudeerimistakistus

## Tellimisinfo

Eriliste töötingimuste korral (vedelik, temperatuur, rõhk jne) pöörduge palun meie poole.
Muud töömaterjalid võimalikud: FPM.

## Artikkel

| Märgistus | D (mm) | d (mm) | L (mm) |
|---|---|---|---|
| **B 157 102-NEO** | 40,00 | 26,0 | 9,4 |
| **B 314 236-NEO** | 80,00 | 60,0 | 14,5 |
| **B 354 275-NEO** | 90,00 | 70,0 | 14,5 |
| **B 393 314-NEO** | 100,00 | 80,0 | 14,5 |

*Vaatamata põhjalikule kontrollile ei saa me vigade esinemist välistada ning ei vastuta olemasolevate andmete eest.*