BK 090 F

Antifriktsioonpuks, BK090-F

Omadused

Tüüp	Korduvalt määritav liuglaager valtsitud pronksist
Lisa	Puksid sobivad pöörleva ja võnkuva liikumise jaoks.
pv	Määrimisel määrdega: 2,8 N/mm2 x m/s Määrimisel õliga: 10 N/mm2 x m/s
lubatud koormus	Staatiline: 140 N/mm2 Pöörlemine, võnkumine: 70 N/mm2
Libisemiskiirus max.	1,0 m/s
Hõõrdekoefitsient	Määrdega: 0,05 kuni 0,15
Soojuspaisumise koefitsient	11 x 10-6 K-1
Soojusjuhtivus	> 60 W (m x K)-1
Temperatuur min.	-50 °C
Temperatuur max.	150 °C
Pindade pressimine	140 (≤ N/mm2)
Materjal	CuSn8-pronks
Rakendus	Hüdraulika
Tavaline	ISO 3547 DIN 1494

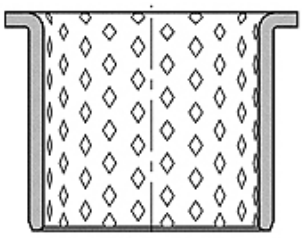

Toleranz / Tolerance

d	D	L	e	F
f7	H7	±0,25	0 -0,20	±0,50

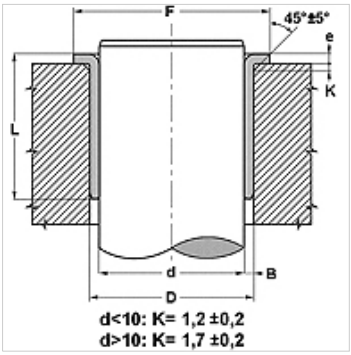

Vihje

Soovitatav on teha esmane määrimine rasvainega ja määrdeaine pidev lisamine pikendab oluliselt liuglaagri eluiga.
Võlli pinnakaredus, millega tuleb arvestada: Ra < 0,8 µm.
Võlli jäikus, millega tuleb arvestada: 150 < HB < 600.

Kirjeldus

Hooldusvaba režiim.
Võimalik uuesti määrida
Sobib määrdunud keskkonna jaoks.
Löögi ja võnkumise suhtes vastupidav.
Suur lubatav koormus.
Head hõõrdumisnäitajad.
Veeimavus puudub.
Väike lõtk töötamise ajal.
Säästab ruumi

Artikkel

Märgistus	d (mm)	D (mm)	L (mm)	e (mm)	F (mm)
BK 090-25 25 F	25	28	25	1,5	35
BK 090-30 30 F	30	34	30	2,0	45
BK 090-35 35 F	35	39	35	2,0	50
BK 090-40 40 F	40	44	40	2,0	55
BK 090-45 30 F	45	50	30	2,5	60
BK 090-50 50 F	50	55	50	2,5	65
BK 090-60 30 F	60	65	30	2,5	75
BK 090-60 60 F	60	65	60	2,5	75
BK 090-60 65 F	60	65	65	2,5	75
BK 090-65 30 F	65	70	30	2,5	80
BK 090-70 40 F	70	75	40	2,5	85
BK 090-70 70 F	70	75	70	2,5	85
BK 090-80 40 F	80	85	40	2,5	100
BK 090-80 80 F	80	85	80	2,5	100
BK 090-90 90 F	90	95	90	2,5	110
BK 090-120 90 F	120	125	90	2,5	140

Vaatamata põhjalikule kontrollile ei saa me vigade esinemist välistada ning ei vastuta olemasolevate andmete eest.