HK LR BAK RA

Rullik alumiiniumpaagile BAK RA

Omadused

Materjal	Plastmass / Teras



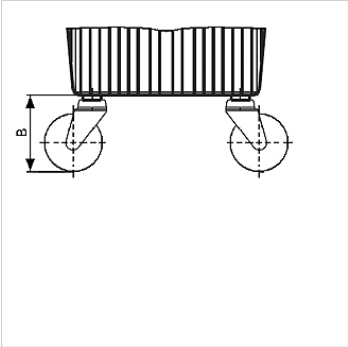

Vihje

Väikeste mõõtmete tõttu tuleks HKBAKRA30 paagi puhul kasutada ainult 2 ratast.

Artikkel

Märgistus	Paagi suurusele	B (mm)	Paigaldus	Kaal (kg)
HK LENKROLLE 150	HK BAK RA 30–70	160	M10	1,1

on järgnevate toodete lisatarvikud

HK BAK RA	Hüdraulikapaak BAKRA

Vaatamata põhjalikule kontrollile ei saa me vigade esinemist välistada ning ei vastuta olemasolevate andmete eest.