G HB IR-K

Pealekeeratav liitmik

Omadused

Ühendus 1	BSP-väliskeere, silindriline
Tihenditüüp 1	Keermestihend
Ühendus 2	BSPT-sisekeere, kooniline
Tihenditüüp 2	keermestihend
Tüüp	Pealekeeratav liitmik
Ehitustüüp	Sirge
Materjal	Teras
Pinnatöötlus	galvaniseeritud



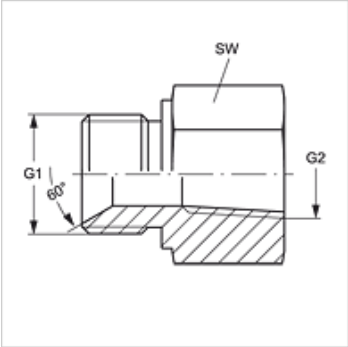

Artikkel

Märgistus	G1	G2	SW (mm)
G HB 04 IRK	G 1/4" -19	R 1/4" K	19
G HB 06 IRK	G 3/8" -19	R 3/8" K	22
G HB 08 IRK	G 1/2" -14	R 1/2" K	27

SW = võtme suurus

Vaatamata põhjalikule kontrollile ei saa me vigade esinemist välistada ning ei vastuta olemasolevate andmete eest.