WA VBF VA

Liitmik ... VBF, roostevaba teras

Omadused

Rakendusvaldkond	Ühendusarmatuurid metallvoolikutele
Ühendus 1	Tolliline silindriline sisekeere
Tihenditüüp 1	Lametihend
Tavaline	DIN EN 10226 / ISO 7-1
Ehitustüüp	Sirge
Rakendamine	3-osaline keermesühendus
Materjal	Roostevaba teras



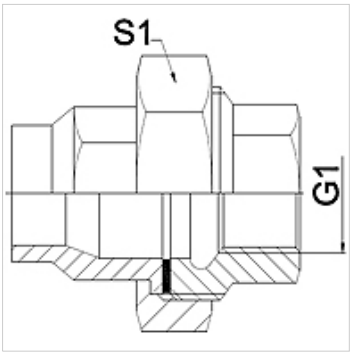

Vihje

Ära toodud võtmeväärtused on umbkaudsed väärtused!

Tellimisinfo

Tellida on võimalik ka muid mudeleid.

Artikkel

Märgistus	DN	PN (bar)	G1	S1 (mm)
WA 004 VBF VA	4	25	Rp 1/8 tolli	27,0
WA 006 VBFVA	6	25	Rp 1/4 tolli	27,0
WA 010 VBF VA	10	25	Rp 3/8 tolli	32,0
WA 013 VBF VA	13	25	Rp 1/2 tolli	41,0
WA 020 VBF VA	20	25	Rp 3/4 tolli	50,0
WA 025 VBF VA	25	25	Rp 1 toll	55,0
WA 032 VBF VA	32	16	Rp 1 1/4 tolli	70,0
WA 040 VBF VA	40	16	Rp 1 1/2 tolli	75,0
WA 050 VBF VA	50	16	Rp 2 tolli	90,0
WA 065 VBF VA	65	10	Rp 2 1/2 tolli	110,0

Toote variandid

WA VBF	Liitmik ... VBF, tempermalm, Tempermalm
WA VBF RG	Liitmik ... VBF, punapronks, Punapronks

Vaatamata põhjalikule kontrollile ei saa me vigade esinemist välistada ning ei vastuta olemasolevate andmete eest.