WA VBF

Liitmik ... VBF, tempermalm

Omadused

Rakendusvaldkond	Ühendusarmatuurid metallvoolikutele
Ühendus 1	Tolliline silindriline sisekeere
Tihenditüüp 1	Lametihend
Tavaline	DIN EN 10226 / ISO 7-1
Ehitustüüp	Sirge
Rakendus	Joodetud mudel talub kuni 200 °C kuumust.
Materjal	Tempermalm



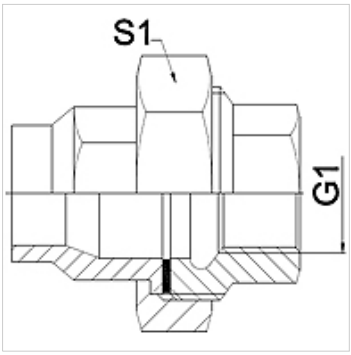

Vihje

Ära toodud võtmeväärtused on umbkaudsed väärtused!

The specified working pressure PN(bar) relates to the working temperature of -20 °C to 120 °C. At working temperature of 120 °C to 200 °C the working pressure PN (bar) reduces to 22,7 bar.

Tellimisinfo

Tellida on võimalik ka muid mudeleid.

Artikkel

Märgistus	DN	PN (bar)	G1	S1 (mm)
WA 006 VBF	6	25	Rp 1/4 tolli	28,0
WA 010 VBF	10	25	Rp 3/8 tolli	32,0
WA 013 VBF	13	25	Rp 1/2 tolli	39,0
WA 020 VBF	20	25	Rp 3/4 tolli	48,0
WA 025 VBF	25	25	Rp 1 toll	55,0
WA 032 VBF	32	25	Rp 1 1/4 tolli	67,0
WA 040 VBF	40	25	Rp 1 1/2 tolli	74,0
WA 050 VBF	50	25	Rp 2 tolli	90,0
WA 065 VBF	65	25	Rp 2 1/2 tolli	111,0
WA 080 VBF	80	25	Rp 3 tolli	130,0

Toote variandid

WA VBF RG	Liitmik ... VBF, punapronks, Punapronks
WA VBF VA	Liitmik ... VBF, roostevaba teras, Roostevaba teras

Vaatamata põhjalikule kontrollile ei saa me vigade esinemist välistada ning ei vastuta olemasolevate andmete eest.