WA VBF RG

Liitmik ... VBF, punapronks

Omadused

Rakendusvaldkond	Ühendusarmatuurid metallvoolikutele
Ühendus 1	Tolliline silindriline sisekeere
Tihenditüüp 1	Lametihend
Tavaline	DIN EN 10226 / ISO 7-1
Ehitustüüp	Sirge
Rakendus	Joodetud mudel talub kuni 200 °C kuumust.
Rakendamine	3-osaline keermesühendus
Materjal	Punapronks



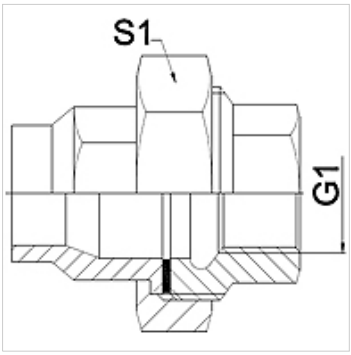

Vihje

Ära toodud võtmeväärtused on umbkaudsed väärtused!

Tellimisinfo

Tellida on võimalik ka muid mudeleid.

Artikkel

Märgistus	DN	G1	S1 (mm)
WA 013 VBF RG	13	Rp 1/2 tolli	30,0
WA 020 VBF RG	20	Rp 3/4 tolli	37,0
WA 025 VBF RG	25	Rp 1 toll	46,0

Toote variandid

WA VBF	Liitmik ... VBF, tempermalm, Tempermalm
WA VBF VA	Liitmik ... VBF, roostevaba teras, Roostevaba teras

Vaatamata põhjalikule kontrollile ei saa me vigade esinemist välistada ning ei vastuta olemasolevate andmete eest.