WA VCF RG

Liitmik ... VCF, punapronks

Omadused

Rakendusvaldkond	Ühendusarmatuurid metallvoolikutele
Ühendus 1	Tolline kooniline väliskeere
Tihenditüüp 1	Lametihend
Tavaline	DIN EN 10226 / ISO 7-1
Rakendus	Joodetud mudel talub kuni 200 °C kuumust.
Ehitustüüp	Sirge
Rakendamine	3-osaline keermesühendus
Materjal	Punapronks



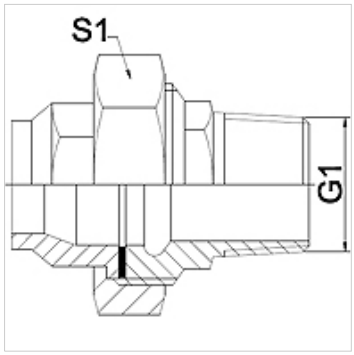

Vihje

Ära toodud võtmeväärtused on umbkaudsed väärtused!

Tellimisinfo

Tellida on võimalik ka muid mudeleid.

Artikkel

Märgistus	DN	G1	S1 (mm)
WA 013 VCF RG	13	R 1/2 tolli	28,0
WA 020 VCF RG	20	R 3/4 tolli	32,0
WA 025 VCF RG	25	R 1 toll	42,0

Toote variandid

WA VCF	Liitmik ... VCF, tempermalm, Tempermalm
WA VCF VA	Liitmik ... VCF, roostevaba teras, Roostevaba teras

Vaatamata põhjalikule kontrollile ei saa me vigade esinemist välistada ning ei vastuta olemasolevate andmete eest.