WA VCF VA

Liitmik ... VCF, roostevaba teras

Omadused

Rakendusvaldkond	Ühendusarmatuurid metallvoolikutele
Ühendus 1	Tolline kooniline väliskeere
Tihenditüüp 1	Lametihend
Tavaline	DIN EN 10226 / ISO 7-1
Ehitustüüp	Sirge
Rakendamine	3-osaline keermesühendus
Materjal	Roostevaba teras



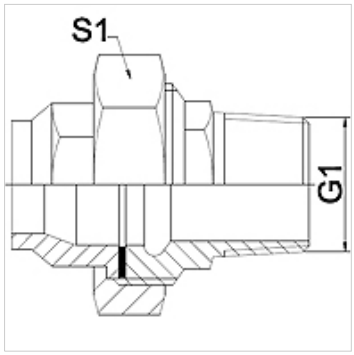

Vihje

Ära toodud võtmeväärtused on umbkaudsed väärtused!

Tellimisinfo

Tellida on võimalik ka muid mudeleid.

Artikkel

Märgistus	DN	PN (bar)	G1	S1 (mm)
WA 006 VCFVA	6	25	R 1/4 tolli	27,0
WA 010 VCFVA	10	25	R 3/8 tolli	32,0
WA 013 VCF VA	13	25	R 1/2 tolli	41,0
WA 020 VCF VA	20	25	R 3/4 tolli	50,0
WA 025 VCF VA	25	25	R 1 toll	55,0
WA 032 VCF VA	32	16	R 1 1/4 tolli	70,0
WA 040 VCF VA	40	16	R 1 1/2 tolli	75,0
WA 050 VCF VA	50	16	R 2 tolli	90,0
WA 065 VCF VA	65	10	R 2 1/2 tolli	110,0

Toote variandid

WA VCF	Liitmik ... VCF, tempermalm, Tempermalm
WA VCF RG	Liitmik ... VCF, punapronks, Punapronks

Vaatamata põhjalikule kontrollile ei saa me vigade esinemist välistada ning ei vastuta olemasolevate andmete eest.