WA VCF

Liitmik ... VCF, tempermalm

Omadused

Rakendusvaldkond	Ühendusarmatuurid metallvoolikutele
Ühendus 1	Tolline kooniline väliskeere
Tihenditüüp 1	Lametihend
Tavaline	DIN EN 10226 / ISO 7-1
Rakendus	Joodetud mudel talub kuni 200 °C kuumust.
Ehitustüüp	Sirge
Rakendamine	3-osaline keermesühendus
Materjal	Tempermalm



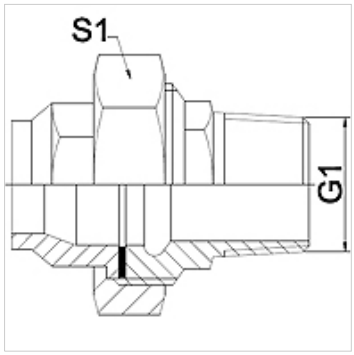

Vihje

Ära toodud võtmeväärtused on umbkaudsed väärtused!
The specified working pressure PN(bar) relates to the working temperature of -20 °C to 120 °C. At working temperature of 120 °C to 200 °C the working pressure PN (bar) reduces to 22,7 bar.

Tellimisinfo

Tellida on võimalik ka muid mudeleid.

Artikkel

Märgistus	DN	PN (bar)	G1	S1 (mm)
WA 006 VCF	6	25	R 1/4 tolli	28,0
WA 013 VCF	13	25	R 1/2 tolli	39,0
WA 020 VCF	20	25	R 3/4 tolli	48,0
WA 025 VCF	25	25	R 1 toll	55,0
WA 032 VCF	32	25	R 1 1/4 tolli	67,0
WA 040 VCF	40	25	R 1 1/2 tolli	74,0
WA 050 VCF	50	25	R 2 tolli	90,0

Toote variandid

WA VCF RG	Liitmik ... VCF, punapronks, Punapronks
WA VCF VA	Liitmik ... VCF, roostevaba teras, Roostevaba teras

Vaatamata põhjalikule kontrollile ei saa me vigade esinemist välistada ning ei vastuta olemasolevate andmete eest.