HK PAM 015 T

Käsipump suunaventiiliga paaki paigaldamiseks

Omadused

Komplektis	koos tihendi ja kruvikomplektiga
Materjal	Korpus: valu, terasest sisedetailid



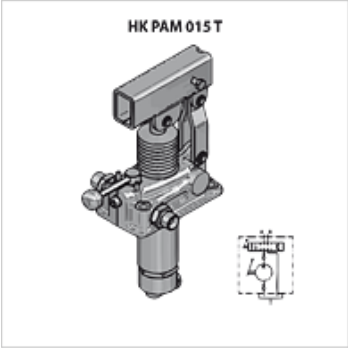

Vihje

Surveventiilid tuleb paigaldada kasutuseesmärgi kohaselt.

Tellimisinfo

Tähelepanu! Tellige kaasa ka käsihoob HKPAM0290000!

Artikkel

Märgistus	Keere	Vdh (ccm) (cc)	Rakendamine	p max. (bar)	Surve (30)* (bar)	Kaal (kg)
HK PAM 015 1200	2 x 3/8 tolli, AG	12	4/3 suunaventiil	380	160	2,85
HK PAM 015 1202	2 x 3/8 tolli, AG	12	surveventiili ja 4/3 suunaventiiliga	380	160	3,00
HK PAM 015 2500	2 x 3/8 tolli, AG	25	4/3 suunaventiil	350	100	2,95
HK PAM 015 2502	2 x 3/8 tolli, AG	25	surveventiili ja 4/3 suunaventiiliga	350	100	3,10
HK PAM 015 4500	2 x 3/8 tolli, AG	45	4/3 suunaventiil	280	80	3,15
HK PAM 015 4502	2 x 3/8 tolli, AG	45	surveventiili ja 4/3 suunaventiiliga	280	80	3,30

Vdh = edastusmaht kahekordse kolvikäigu kohta – Rõhk (30)= standardhoovaga käsitsi tekitatud rõhk 30 daN juures

Lisatarvikud

HK PAM Hebel	Käsipumba PAM hoob
HK PM0 022	Käsipumba PAM paak
HK PAM Faltenbalg	Käsipumba PAM lõõts

Vaatamata põhjalikule kontrollile ei saa me vigade esinemist välistada ning ei vastuta olemasolevate andmete eest.