HK SU 3
Välimine laager

Omadused

Kasutamine	Euroopa standardile vastavale hammasrataspumbale BG3



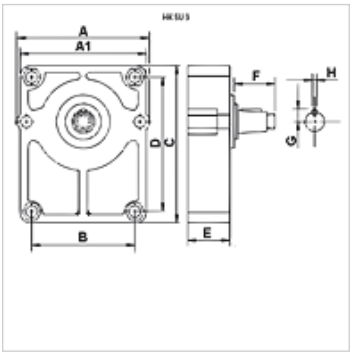

Kirjeldus

Välimisi laagreid kasutatakse hammasrataspumpades, mida käitatakse nt ajamirihmade või kettide abil ning mis seetõttu peavad taluma suuremat radiaalkoormust.
Pumba ja välimise laagri ühendamiseks on vaja vastavat ühendusrummu. (Tellige palun eraldi!)
Määrimiseks soovitatakse standardile DIN 51502 vastavat määrderasva
Ainult Euroopa standardpumbale sobiv ühendus.

Artikkel

Märgistus	Pumbale	A (mm)	A1 (mm)	B (mm)	C (mm)	D (mm)	E (mm)	F (mm)	G (mm)	H (mm)	Rattakese	Võll	Kaal (kg)
HK SU 3 C	BG 3 Euroopa standard	124,5	120,0	98,2	150	128	52	48,0	12,0	8	HK BF 3	silindriline Ø 24	2,20
HK SU 3 D	BG 3 Euroopa standard	124,5	120,0	98,2	150	128	52	43,0	12,0	4	HK BF 3	kooniline võll 1:8	2,20

Rumm = vajalik ühendusrumm – BG2 / BG3 – Euroopa standardpump

Lisatarvikud

HK BF	Coupling hub

Vaatamata põhjalikule kontrollile ei saa me vigade esinemist välistada ning ei vastuta olemasolevate andmete eest.