TDO FPM
Tervikkolb TDOP FPM

Omadused

Tüüp	Tervikkolb
Rakendus	Hüdraulika

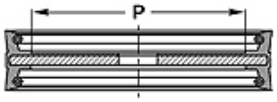

Toleranz / Tolerance		
D	d	E
H11	f8	± 0,50

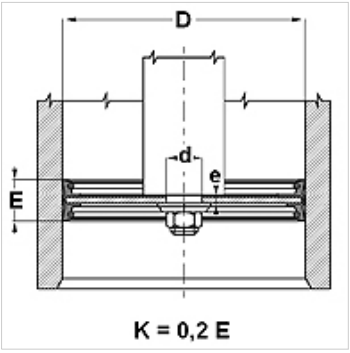

Artikkel

Märgistus	D (mm)	d (mm)	P (mm)	E (mm)	e (mm)
TDO 080 FPM	80	12,2	54	30	5,0
TDO 100 FPM	100	12,2	72	35	6,0

Vaatamata põhjalikule kontrollile ei saa me vigade esinemist välistada ning ei vastuta olemasolevate andmete eest.