DAMPF HR MG

Auruarmatuurid HR, klambriarmatuuriga, messing

Omadused

Rakendusvaldkond	Kuumavee või küllastatud auru kasutusala
Ühendus 1	BSPT-väliskeere, kooniline
Tihenditüüp 1	Lametihend
Töörõhk	kuni 18 baari
Lühend	AGR, lame
Tavaline	DIN EN 14423 Keerme standard ISO 228/DIN 2999
Komplektis	klambriarmatuuridega
Temperatuuri ulatus	Küllastunud aur kuni +210 °C Kuum vesi kuni + 120 °C
Materjal	Messing Klambriarmatuurid pressitud messingist



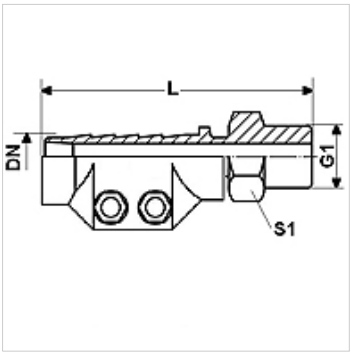

Artikkel

Märgistus	DN	Suurus	Toll	G1	L (mm)	Ulatus (mm)	S1 (mm)
DAMPF 13 HR MG	12	8	1/2"	G 1/2" -14	95,0	24 - 26	22
DAMPF 19 HR MG	19	12	3/4"	G 3/4" -14	95,0	32 - 34	27
DAMPF 25 HR MG	25	16	1"	G 1" -11	100,0	39 - 41	36
DAMPF 32 HR MG	31	20	1.1/4"	G 1.1/4" -11	105,0	47 - 50	46
DAMPF 38 HR MG	38	24	1.1/2"	G 1.1/2" -11	125,0	53 - 56	50
DAMPF 50 HR MG	51	32	2"	G 2" -11	140,0	67 - 69	60

DN = nimiläbimõõt, nimilaius

Toote variandid

DAMPF AR	Auruarmatuurid AR, klambriarmatuuriga, teras, Teras
DAMPF AR VA	Auruarmatuurid AR, klambriarmatuuriga, roostevaba teras, Roostevaba teras

Vaatamata põhjalikule kontrollile ei saa me vigade esinemist välistada ning ei vastuta olemasolevate andmete eest.