PA 700 SF6 90 PLUS

Pressarmatuur, SFS W90°

HANSA-FLEX

Omadused

Rakendusvaldkond	Pressarmatuur HD 700 PLUS voolikutele
Ühendus 1	SAE-flantsühendus 6000 PSI
Tihenditüüp 1	SF-O-rõngaga lametihend
Lühend	SFS
Tavaline	SAE J518 ISO 6162-2
Integreerimine	rebenemiskaitsega (Interlock)
Komplektis	Nippelotsik + pressühendus
Materjal	Teras
Pinnatöötlus	galvaniseeritud



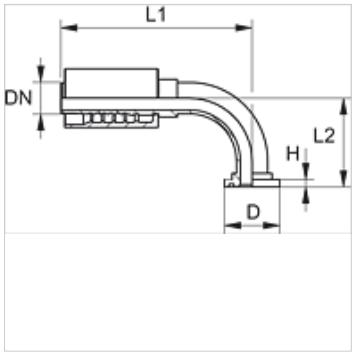

Artikkel

Märgistus	DN	Suurus	Toll	Flantsi suurus	Töörõhk (bar)	D (mm)	H (mm)	L1 (mm)	L2 (mm)
PA 720 SF6 90 PLUS	19	12	3/4"	3/4"	420,0	41,3	8,8	124,8	86,0
PA 720 SF6 90 L 60 PLUS	19	12	3/4"	3/4"	420,0	41,3	8,8	124,8	60,0
PA 720 SF6 25 90 PLUS	19	12	3/4"	1"	420,0	47,6	9,6	128,4	86,0
PA 725 SF6 90 L 75 PLUS	25	16	1"	1"	420,0	47,6	9,6	155,6	75,0
PA 725 SF6 90 L 80 PLUS	25	16	1"	1"	420,0	47,6	9,6	144,2	80,0
PA 725 SF6 90 L 86 PLUS	25	16	1"	1"	420,0	47,6	9,6	155,6	86,0
PA 725 SF6 90 L 100 PLUS	25	16	1"	1"	420,0	47,6	9,6	155,6	100,0
PA 725 SF6 90 L 110 PLUS	25	16	1"	1"	420,0	47,6	9,6	155,6	110,0
PA 725 SF6 90 L 130 PLUS	25	16	1"	1"	420,0	47,6	9,6	155,6	130,0
PA 725 SF6 32 90 PLUS	25	16	1"	1.1/4"	420,0	54,0	10,5	174,7	89,0
PA 725 SF6 32 90 L 100 PL	25	16	1"	1.1/4"	420,0	54,0	10,5	174,7	100,0
PA 732 SF6 90 PLUS	31	20	1.1/4"	1.1/4"	420,0	54,0	10,5	185,0	120,0
PA 732 SF6 90 L 90 PLUS	31	20	1.1/4"	1.1/4"	420,0	54,0	10,5	185,0	90,0
PA 732 SF6 90 L 95 PLUS	31	20	1.1/4"	1.1/4"	420,0	54,0	10,5	185,0	95,0
PA 732 SF6 90 L 150 PLUS	31	20	1.1/4"	1.1/4"	420,0	54,0	10,5	185,0	150,0
PA732 SF6 90 L 180 PLUS	31	20	1.1/4"	1.1/4"	420,0	54,0	10,5	168,5	180,0
PA 740 SF6 32 90 PLUS	38	24	1.1/2"	1.1/4"	420,0	54,0	10,5	195,0	85,0
PA 740 SF6 32 90 L 120 PL	38	24	1.1/2"	1.1/4"	420,0	54,0	10,5	195,0	120,0
PA 740 SF6 90 PLUS	38	24	1.1/2"	1.1/2"	420,0	63,5	12,6	234,0	140,0
PA 750 SF6 90 PLUS	51	32	2"	2"	420,0	79,4	12,6	281,6	150,0

Vaatamata põhjalikule kontrollile ei saa me vigade esinemist välistada ning ei vastuta olemasolevate andmete eest.