HK OEW BAK

Õlivann BAK tüüpi alumiiniumpaagile

Omadused

Rakendamine	vaheseinaga paaki paigaldamiseks ilma jalgadeta
Pinnatöötlus	pulbervärvitud, RAL 9006 alumiiniumhall
Materjal	Teras

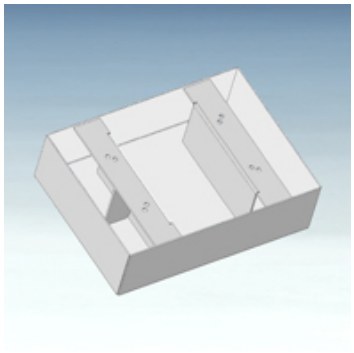

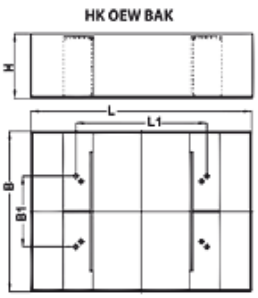

Kirjeldus

Kogumismaht = anuma maht

Version with special type plate and acceptance pursuant to §19 WHG (German Water Recources Act) available at additional charge on request

Artikkel

Märgistus	B (mm)	B1 (mm)	H (mm)	L (mm)	L1 (mm)	Kaal (kg)
HK OEW BAK RA30	400	176	160	550	326	20,1
HK OEW BAK RA44	500	241	160	600	341	26,2
HK OEW BAK RA70	580	283	160	730	423	30,6
HK OEW BAK RA130	770	397	210	920	577	59,0

on järgnevate toodete lisatarvikud

HK BAK RA	Hüdraulikapaak BAKRA

Vaatamata põhjalikule kontrollile ei saa me vigade esinemist välistada ning ei vastuta olemasolevate andmete eest.