HK HM BMT
Gerollermootor BMT CN

Omadused

Ühendus	Õliühendused: A + B = G 3/4"; lekkeõli = G 1/4"
Rakendamine	Economy variant / short shaft always connect drain line Four hole flange bolt circle 160 Võll läbimõõt on 40mm, pikkus 60mm
Sisse- ja tagasivoolusurve õlilekke juhtimisega max.	210 bar



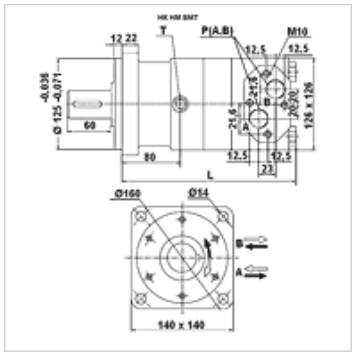

Vihje

Soovitame ühendada lekkeõli torustiku!

Artikkel

Märgistus	Läbivool max. (L/min)	Veevälj-asurve (cc)	Pöördearv min. (rpm)	Pöördearv max. (rpm)	Pöördemo-ment max. (N-m)	Survejuhud max. (bar)	Pmax. at 0-100 rpm (bar)	Pmax. at 100-300 rpm (bar)	Pmax. at 300 rpm (bar)	L (mm)	Kaal (kg)
HK HM BMT 160	100	158,8	10	625	450	200	75	40	20	210	20,3
HK HM BMT 200	125	200,8	10	625	560	200	75	40	20	215	20,8
HK HM BMT 250	125	252,2	10	500	710	200	75	40	20	220	21,4
HK HM BMT 315	125	317,5	10	280	900	200	75	40	20	227	22,4
HK HM BMT 400	125	401,6	10	305	1000	180	75	40	20	236	23,0
HK HM BMT 500	125	535,5	10	240	1120	160	75	40	-	255	24,0

max. pressure on shaft seal (without leak oil line) or pressure in leak oil line – Pöördemomendi ja survejuhu väärtused kehtivad püsitalitluse puhul – pmax: = max rõhk

Lisatarvikud

HK V0 590	Löökventiil

Varuosad

HK HM BM DS	Hüdraulilise planetaarmootori CN tihenduskomplekt

Vaatamata põhjalikule kontrollile ei saa me vigade esinemist välistada ning ei vastuta olemasolevate andmete eest.