K-ELEKTRO-KABELAUFROLL POLY

Electrical cable reel (polypropylene) easy mounting on the wall or ceiling

Omadused

Kaabli tüüp	HO5VV-F
Voolutugevus	Max. 10 A
Ühendus	SchuKo plug
pinge jaoks	230 V, 50 Hz
Võimsustarve	Max. 1000 W (fully wound), max. 2000 W (fully unwound)
Pöördenurk	180°



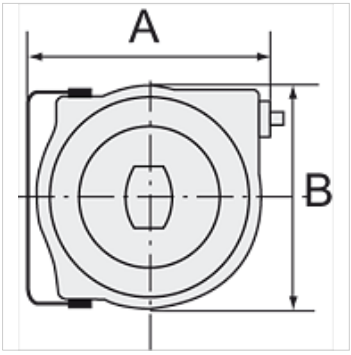

Vihje

Lisaandmed saate soovi korral.

Kirjeldus

High-quality, polypropylene housing. Includes a thermal circuit breaker. In case of overloading, a thermal overload protective circuit cuts off the electrical power supply automatically.

Artikkel

Märgistus	A (mm)	B (mm)	Pikkus (m)
K- 07 10 03 48	335,0	290,0	15

Vaatamata põhjalikule kontrollile ei saa me vigade esinemist välistada ning ei vastuta olemasolevate andmete eest.