K-VERTEILER 3-FACH HANSA PRO

Distributor 3-fold with pressure switch, HANSA PRO

HANSA FLEX

Omadused

Aine temperatuur	-10 °C to +50 °C
Keskkonnatemperatuur	-10 °C to +50 °C
Vahendid	Suruõhk
Kinnituse liik	Line mounting, mounting kit or wall mounting
Paigaldusasend	Any
Seadistusvahemik	0,3 - 2 bar
Nimiläbivool G 1/2	11.000 l/min (P1 = 6 bar/Delta P = 1 bar)
Nimiläbivool G 3/8	7.250 l/min (P1 = 6 bar/Delta P = 1 bar)
Nimiläbivool taga (P–E)	2.250 l/min (P1 = 6 bar/Delta P = 1 bar)
Nimiläbivool üleval (P–D)	2.250 l/min (P1 = 6 bar/Delta P = 1 bar)
Nimiläbivool all (P–B)	5.500 l/min (P1 = 6 bar/Delta P = 1 bar)
Nimiläbivool ees (P–C)	2.250 l/min (P1 = 6 bar/Delta P = 1 bar)
PE max 11	16 bar
Korpus	PA66



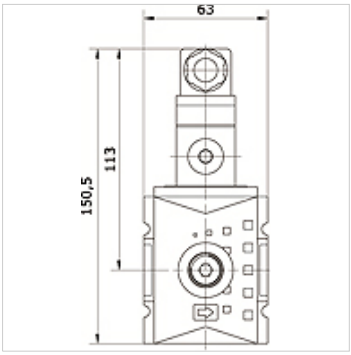

Artikkel

Märgistus	Ühendus P + A	Ühendus B	Ühendus C	Ühendus D	Ühendus E	Lõhkemissurve (bar)	Ehitussuurus
K- 07 25 22 38	G 3/8 i	G 1/2 i	G 3/8 i	G 1/4 i	G 3/8 i	5	2
K- 07 25 22 39	G 3/8 i	G 1/2 i	G 3/8 i	G 1/4 i	G 3/8 i	10	2
K- 07 25 22 40	G 3/8 i	G 1/2 i	G 3/8 i	G 1/4 i	G 3/8 i	20	2
K- 07 25 22 41	G 3/8 i	G 1/2 i	G 3/8 i	G 1/4 i	G 3/8 i	25	2
K- 07 25 22 42	G 1/2 i	G 1/2 i	G 3/8 i	G 1/4 i	G 3/8 i	5	2
K- 07 25 22 43	G 1/2 i	G 1/2 i	G 3/8 i	G 1/4 i	G 3/8 i	10	2
K- 07 25 22 44	G 1/2 i	G 1/2 i	G 3/8 i	G 1/4 i	G 3/8 i	20	2
K- 07 25 22 45	G 1/2 i	G 1/2 i	G 3/8 i	G 1/4 i	G 3/8 i	25	2

Vaatamata põhjalikule kontrollile ei saa me vigade esinemist välistada ning ei vastuta olemasolevate andmete eest.