SKF STUETZRING HA

Tugirõngas SKF...HA jaoks

Omadused

sobilik	Kinnituskruvi kinnine pool SKF...HA
Materjal	PTFE



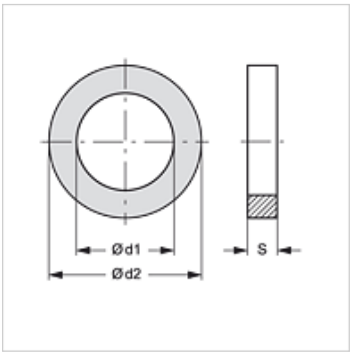

Artikkel

Märgistus	DN*	Ehitussuurus
SKF STUETZRING 10 HA	10	3/8"
SKF STUETZRING 13 HA	12	1/2"
SKF STUETZRING 20 HA	19	3/4"
SKF STUETZRING 25 HA	25	1"
SKF STUETZRING 32 HA	31	1.1/4"
SKF STUETZRING 40 HA	38	1.1/2"

DN = nimiläbimõõt, nimilaius

on järgnevate toodete varuosad

SKF IR HA	Kinnituskruvi kinnine pool

Täiendavad elemendid

SKF ORING HA	O-rõngas SKF...HA jaoks

Vaatamata põhjalikule kontrollile ei saa me vigade esinemist välistada ning ei vastuta olemasolevate andmete eest.