HK 9RV 02 BG0

Omadused

Rakendamine	faasikorrektorventiili ja imiventiiliga igas sektsioonis väline lekkeõli äravool Adjustment range DBV: 70-210 bar
Rotational speed range	1200 - 2700 U/min
Pressure difference	max 30 bar (sektsioonide vahel)
Soovitatav pöördearv	1800–2000 pööret minutis

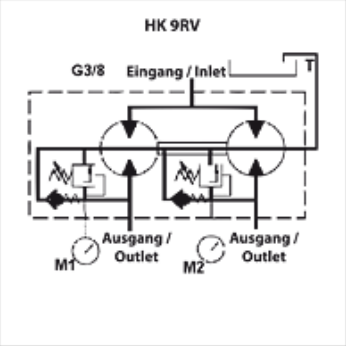

Vihje

Enne seadmes kasutamist tuleks hammasratastega koguste jagaja esmalt ilma koormuseta sisse töötada.

Kirjeldus

Need koguste jagajad varustavad ainult ühe pumbaga kahte eraldiseisvat hüdraulikasüsteemi
Jagamisviga u 3%
kõikide sektsioonide jaoks on määratud sama surve
Ventiile on võimalik reguleerida rõhuvahemikus 70–210 bar, võimalik on tellida ka mõne muu rõhuastmega ventiile
Võimalik on ümberehitus sisemiseks lekkeõli äravoolu võimaldamiseks – selleks tuleb T-ühenduses asuv
silindrikruvi eemaldada ja see pimekorgiga G1/2" sulgeda (enne ümberehituse teostamist on soovitatav asjatundjaga konsulteerida!)
Hammasratastega koguste jagaja paigaldamine: qi = Q/z * 1000/n
qi = veeväljasurve/sektsioon [cm3]; Q = kogu sisendmahuvool [l/min]; z = sektsioonide arv; n = pöörete arv [U/min]

Artikkel

Märgistus	Sisenemismahud sektsioonide kaupa (cc)	p1 max. (bar)	Läbivool elemendi kohta min. (L/min)	Läbivool elemendi kohta max. (L/min)	Läbivool elemendi kohta (L/min)	A (mm)	B (mm)	C (mm)	D (mm)	E (mm)	F (mm)	F1 (mm)	H (mm)	Li (mm)	Ø R1 (mm)	Kaal (kg)
HK 9RV 02C 01	0,17	210	0,20	1,20	0,40	29,3	187,6	46	32,5	54,25	88,3	123,3	50	174	6,5	2,1
HK 9RV 02C 02	0,25	210	0,30	1,80	0,70	29,9	188,8	46	32,5	54,25	88,3	123,3	50	175	6,5	2,1
HK 9RV 02C 04	0,45	210	0,60	3,00	1,20	31,5	192,0	46	32,5	54,25	88,3	123,3	50	178	6,5	2,1
HK 9RV 02C 05	0,57	210	0,80	3,80	1,50	32,5	194,0	46	32,5	54,25	88,3	123,3	50	180	6,5	2,2
HK 9RV 02C 06	0,76	210	1,00	4,80	2,00	34,0	197,0	46	32,5	54,25	88,3	123,3	50	183	6,5	2,2

p1: maksimaalne tööröhk

Vaatamata põhjalikule kontrollile ei saa me vigade esinemist välistada ning ei vastuta olemasolevate andmete eest.