SRDK MG
Rondelle Belleville double

Caractéristiques

Construction	Double bague conique
Norme	DIN 3862
Domaine d'utilisation	Pour les écrous-raccords A DIN 3870 et les vis-raccords DIN 3871
Matériau	Laiton

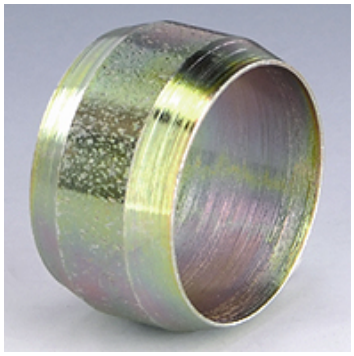

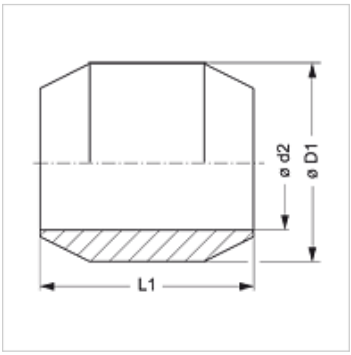

Description
Pour les écrous-raccords A DIN 3870 et les vis-raccords DIN 3871.

Article

Désignation	Ø D1 (mm)	Ø d2 (mm)	L1 (mm)
SRDK 04 MG	6	4	5,5
SRDK 05 MG	7	5	6,0
SRDK 06 MG	8	6	6,5
SRDK 08 MG	10	8	6,5
SRDK 10 MG	12	10	7,5
SRDK 12 MG	14	12	8,0
SRDK 15 MG	18	15	9,0
SRDK 18 MG	20	18	9,0

Ø d2 = diamètre extérieur du tube

Gamme de produits

SRDK	Rondelle Belleville double, Acier

En dépit du soin apporté aux vérifications, nous ne pouvons garantir une absence totale d'erreur et ne saurions être tenus responsables des indications contenues.