# AOVR OK
Raccordement fileté

## Caractéristiques

| | |
|---|---|
| **Raccord 1** | Filetage extérieur BSP cylindrique |
| **Étanchéité 1** | Joint torique et anneau de chambre |
| **Raccord 2** | filetage femelle métrique |
| **Étanchéité 2** | Cône extérieur 24° avec joint torique |
| **Construction** | Raccordement fileté |
| **Conception** | droit |
| **Matériau** | Acier |
| **Traitement de surface** | revêtement galvanisé |



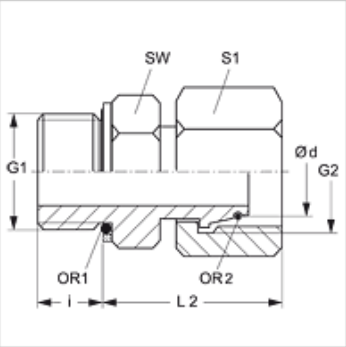


## Remarque

Veuillez vous reporter aux caractéristiques techniques des raccords pour tubes pour de plus amples informations sur le montage, les pressions et températures de service autorisées.

## Article

| Désignation | Série | Pression de service en bar | Ø d (mm) | G1 | G2 | i (mm) | L2 (mm) | SW (mm) | S1 | OR1 | OR2 |
|---|---|---|---|---|---|---|---|---|---|---|---|
| **AOVR OK NW 03 S** | S | PN 630 | 6 | G 1/4" -19 | M 14 x 1,5 | 10,5 | 27,5 | 19 | 17 | 9,30 x 2,30 | 4,0 x 1,5 |
| **AOVR OK NW 04 S** | S | PN 630 | 8 | G 1/4" -19 | M 16 x 1,5 | 10,5 | 29,5 | 19 | 19 | 11,30 x 2,30 | 6,0 x 1,5 |
| **AOVR OK NW 06 S** | S | PN 630 | 10 | G 3/8" -19 | M 18 x 1,5 | 10,5 | 32,0 | 22 | 22 | 13,30 x 2,30 | 7,5 x 1,5 |
| **AOVR OK NW 08 S** | S | PN 630 | 12 | G 3/8" -19 | M 20 x 1,5 | 10,5 | 34,0 | 22 | 24 | 15,30 x 2,30 | 9,0 x 1,5 |
| **AOVR OK NW 10 S** | S | PN 630 | 14 | G 1/2" -14 | M 22 x 1,5 | 12,0 | 38,0 | 27 | 27 | 17,86 x 2,62 | 10,0 x 2,0 |
| **AOVR OK NW 13 S** | S | PN 400 | 16 | G 1/2" -14 | M 24 x 1,5 | 12,0 | 38,5 | 27 | 30 | 12,00 x 2,00 | 12,0 x 2,0 |
| **AOVR OK NW 16 S** | S | PN 400 | 20 | G 3/4" -14 | M 30 x 2 | 14,0 | 42,5 | 32 | 36 | 23,50 x 3,00 | 16,3 x 2,4 |
| **AOVR OK NW 20 S** | S | PN 400 | 25 | G 1" -11 | M 36 x 2 | 15,5 | 48,5 | 41 | 46 | 29,50 x 3,00 | 20,3 x 2,4 |
| **AOVR OK NW 32 S** | S | PN 250 | 38 | G 1 1/2" -11 | M 52 x 2 | 19,5 | 57,5 | 55 | 60 | 44,04 x 3,53 | 33,3 x 2,4 |

Série : LL = très léger  L = léger  S = lourd – PN = Pression nominale  PB = Pression de service max. – Ø d = Diamètre extérieur du tube

## Pièces de rechange

| | |
|---|---|
| **KAMMRING G** | Anneau de chambre, en pouces |

*En dépit du soin apporté aux vérifications, nous ne pouvons garantir une absence totale d'erreur et ne saurions être tenus responsables des indications contenues.*