# TRK
Raccordement fileté, forme T

## Caractéristiques

| | |
|---|---|
| **Raccord 1** | filet ext. BSPT conique |
| **Étanchéité 1** | à étanchéité par filetage |
| **Raccord 2 + 3** | filet ext. métrique cylindrique |
| **Étanchéité 2 + 3** | Cône intérieur 24° |
| **Construction** | Raccordement fileté |
| **Conception** | Forme T |
| **Norme** | DIN 2353<br>ISO 8434-1 |
| **Fourniture** | Manchon avec écrou-raccord et bague coupante |
| **Matériau** | Acier |
| **Traitement de surface** | revêtement galvanisé |



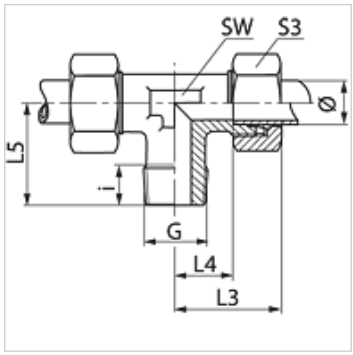


## Remarque

Veuillez vous reporter aux caractéristiques techniques des raccords pour tubes pour de plus amples informations sur le montage, les pressions et températures de service autorisées.

## Article

| Désignation | Série | Pression de service en bar | Ø ext. du tube (mm) | G | i (mm) | L3 (mm) | L4 (mm) | L5 (mm) | SW (mm) | S3 |
|---|---|---|---|---|---|---|---|---|---|---|
| **TR 04 LL** | LL | PN 100 | 4 | R 1/8" K | 8 | 21 | 11,0 | 17 | 9 | 10 |
| **TR 05 LL** | LL | PN 100 | 5 | R 1/8" K | 8 | 21 | 9,5 | 17 | 11 | 12 |
| **TR 06 LL** | LL | PN 100 | 6 | R 1/8" K | 8 | 21 | 9,5 | 17 | 9 | 12 |
| **TR 08 LL** | LL | PN 100 | 8 | R 1/8" K | 8 | 23 | 11,5 | 20 | 12 | 14 |
| **TR 10 LL** | LL | PN 100 | 10 | R 1/4" K | 12 | 24 | 12,5 | 11 | 14 | 17 |
| **TR 12 LL** | LL | PN 100 | 12 | R 1/4" K | 12 | 25 | 13,0 | 11 | 17 | 19 |
| **TR NW 04 HL** | L | PN 315 | 6 | R 1/8" K | 8 | 27 | 12,0 | 20 | 12 | 14 |
| **TR NW 06 HL** | L | PN 315 | 8 | R 1/4" K | 12 | 29 | 14,0 | 26 | 12 | 17 |
| **TR NW 08 HL** | L | PN 315 | 10 | R 1/4" K | 12 | 30 | 15,0 | 27 | 14 | 19 |
| **TR NW 10 HL** | L | PN 315 | 12 | R 3/8" K | 12 | 32 | 17,0 | 28 | 17 | 22 |
| **TR NW 13 HL** | L | PN 315 | 15 | R 1/2" K | 14 | 36 | 21,0 | 34 | 19 | 27 |
| **TR NW 16 HL** | L | PN 315 | 18 | R 1/2" K | 14 | 40 | 23,5 | 36 | 24 | 32 |
| **TR NW 03 HS** | S | PN 400 | 6 | R 1/4" K | 12 | 31 | 16,0 | 26 | 12 | 17 |
| **TR NW 04 HS** | S | PN 400 | 8 | R 1/4" K | 12 | 32 | 17,0 | 27 | 14 | 19 |
| **TR NW 06 HS** | S | PN 400 | 10 | R 3/8" K | 12 | 34 | 17,5 | 28 | 17 | 22 |
| **TR NW 08 HS** | S | PN 400 | 12 | R 3/8" K | 12 | 38 | 21,5 | 28 | 17 | 24 |
| **TR NW 10 HS** | S | PN 400 | 14 | R 1/2" K | 14 | 40 | 22,0 | 32 | 19 | 27 |
| **TR NW 13 HS** | S | PN 400 | 16 | R 1/2" K | 14 | 43 | 24,5 | 32 | 24 | 30 |

Ø = Diamètre extérieur du tube – Série : LL = très léger L = léger S = lourd – PN = Pression nominale PB = Pression de service max.

## Gamme de produits

| | |
|---|---|
| **TRK MG** | Raccordement fileté, forme T, Laiton |
| **TRK VA** | Raccordement fileté, forme T, Acier inoxydable |
| **XTRK** | Raccordement fileté, forme T, Acier |

*En dépit du soin apporté aux vérifications, nous ne pouvons garantir une absence totale d'erreur et ne saurions être tenus responsables des indications contenues.*