# VM MG
Raccordement fileté

## Caractéristiques

| | |
|---|---|
| **Raccord 1** | Filetage extérieur métrique cylindrique |
| **Étanchéité 1** | Forme B |
| **Raccord 2** | filet ext. métrique cylindrique |
| **Étanchéité 2** | Cône intérieur 24° |
| **Construction** | Raccordement fileté |
| **Conception** | droit |
| **Norme** | DIN 2353<br>ISO 8434-1 |
| **Fourniture** | Manchon avec écrou-raccord et bague coupante |
| **Matériau** | Laiton |



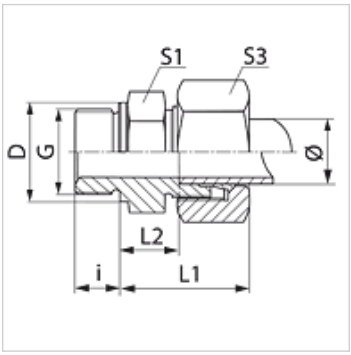


## Remarque

Veuillez vous reporter aux caractéristiques techniques des raccords pour tubes pour de plus amples informations sur le montage, les pressions et températures de service autorisées.

## Article

| Désignation | Série | Pression de service en bar | Ø ext. du tube (mm) | G | D (mm) | i (mm) | L1 (mm) | L2 (mm) | S1 | S3 |
|---|---|---|---|---|---|---|---|---|---|---|
| **VM NW 04 HL MG** | L | PN 200 | 6 | M 10 x 1 | 14 | 8 | 23,0 | 8,5 | 14 | 14 |
| **VM NW 06 HL MG** | L | PN 200 | 8 | M 12 x 1,5 | 17 | 12 | 25,0 | 10,0 | 17 | 17 |
| **VM NW 08 HL MG** | L | PN 200 | 10 | M 14 x 1,5 | 19 | 12 | 26,0 | 11,0 | 19 | 19 |
| **VM NW 10 HL MG** | L | PN 200 | 12 | M 16 x 1,5 | 21 | 12 | 27,0 | 12,5 | 22 | 22 |
| **VM NW 13 HL MG** | L | PN 160 | 15 | M 18 x 1,5 | 23 | 12 | 29,0 | 13,5 | 24 | 27 |
| **VM NW 16 HL MG** | L | PN 160 | 18 | M 22 x 1,5 | 27 | 14 | 31,0 | 14,5 | 27 | 32 |
| **VM NW 20 HL MG** | L | PN 100 | 22 | M 26 x 1,5 | 31 | 16 | 33,0 | 16,5 | 32 | 36 |
| **VM NW 25 HL MG** | L | PN 100 | 28 | M 33 x 2 | 39 | 18 | 34,0 | 17,5 | 41 | 41 |
| **VM NW 32 HL MG** | L | PN 100 | 35 | M 42 x 2 | 49 | 20 | 39,0 | 17,5 | 50 | 50 |
| **VM NW 03 HS MG** | S | PN 250 | 6 | M 12 x 1,5 | 17 | 12 | 28,0 | 13,0 | 17 | 17 |
| **VM NW 04 HS MG** | S | PN 250 | 8 | M 14 x 1,5 | 19 | 12 | 30,0 | 15,0 | 19 | 19 |
| **VM NW 06 HS MG** | S | PN 250 | 10 | M 16 x 1,5 | 21 | 12 | 31,0 | 15,0 | 22 | 22 |
| **VM NW 10 HS MG** | S | PN 250 | 14 | M 20 x 1,5 | 25 | 14 | 37,0 | 19,0 | 27 | 27 |
| **VM NW 20 HS MG** | S | PN 160 | 25 | M 33 x 2 | 39 | 18 | 47,0 | 23,0 | 41 | 46 |

Série : LL = très léger  L = léger  S = lourd – PN = Pression nominale  PB = Pression de service max. – Ø = Diamètre extérieur du tube

## Gamme de produits

| | |
|---|---|
| **VM** | Raccordement fileté, Acier |
| **VM VA** | Raccordement fileté, Acier inoxydable |

*En dépit du soin apporté aux vérifications, nous ne pouvons garantir une absence totale d'erreur et ne saurions être tenus responsables des indications contenues.*