# V HF

Raccord à vis, filetage français

## Caractéristiques

| | |
|---|---|
| **Raccord 1 + 2** | filet ext. métrique cylindrique |
| **Étanchéité 1 + 2** | Cône intérieur 24° |
| **Construction** | Raccord à vis |
| **Ajout de construction** | Série française |
| **Conception** | droit |
| **Fourniture** | Manchon avec écrou-raccord et bague coupante |
| **Matériau** | Acier |
| **Traitement de surface** | revêtement galvanisé |



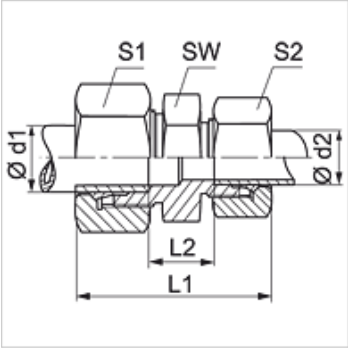


## Remarque

Veuillez vous reporter aux caractéristiques techniques des raccords pour tubes pour de plus amples informations sur le montage, les pressions et températures de service autorisées.

## Article

| Désignation | Pression de service en bar | Ø d1 (mm) | Ø d2 (mm) | L1 (mm) | L2 (mm) | SW (mm) | S1 | S2 |
|---|---|---|---|---|---|---|---|---|
| **V NW 10 HF** | PN 400 | 13,25 | 13,25 | 58,0 | 13 | 22 | 27 | 27 |
| **V NW 13 HF 10** | PN 250 | 16,75 | 13,25 | 60,0 | 14 | 27 | 30 | 27 |
| **V NW 13 HF** | PN 250 | 16,75 | 16,75 | 61,0 | 14 | 27 | 30 | 30 |
| **V NW 16 HF 13** | PN 250 | 21,25 | 16,75 | 64,5 | 17 | 32 | 36 | 30 |
| **V NW 16 HF** | PN 250 | 21,25 | 21,25 | 67,0 | 19 | 32 | 36 | 36 |
| **V NW 20 HF 13** | PN 250 | 26,75 | 16,75 | 66,5 | 18 | 41 | 42 | 30 |
| **V NW 20 HF** | PN 250 | 26,75 | 26,75 | 70,0 | 20 | 36 | 42 | 42 |
| **V NW 25 HF 16** | PN 160 | 33,50 | 21,25 | 73,0 | 24 | 46 | 55 | 36 |
| **V NW 25 HF 20** | PN 160 | 33,50 | 26,75 | 74,0 | 24 | 46 | 55 | 42 |
| **V NW 25 HF** | PN 160 | 33,50 | 33,50 | 76,0 | 26 | 46 | 55 | 55 |

Série : LL = très léger  L = léger  S = lourd – PN = Pression nominale  PB = Pression de service max. – Ø d2 = diamètre extérieur du tube

*En dépit du soin apporté aux vérifications, nous ne pouvons garantir une absence totale d'erreur et ne saurions être tenus responsables des indications contenues.*