# VR HF

Raccordement fileté, filetage français

## Caractéristiques

| | |
|---|---|
| **Raccord 1** | Filetage extérieur BSP cylindrique |
| **Étanchéité 1** | Forme B |
| **Raccord 2** | filet ext. métrique cylindrique |
| **Étanchéité 2** | Cône intérieur 24° |
| **Construction** | Raccordement fileté |
| **Ajout de construction** | Série française |
| **Conception** | droit |
| **Fourniture** | Manchon avec écrou-raccord et bague coupante |
| **Matériau** | Acier |
| **Traitement de surface** | revêtement galvanisé |



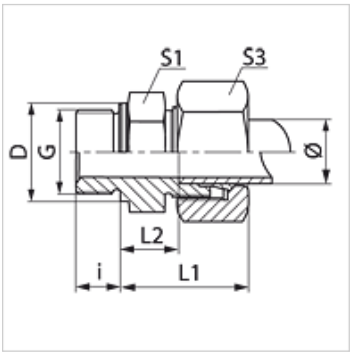


## Remarque

Veuillez vous reporter aux caractéristiques techniques des raccords pour tubes pour de plus amples informations sur le montage, les pressions et températures de service autorisées.

## Article

| Désignation | Pression de service en bar | Ø ext. du tube (mm) | G | D (mm) | i (mm) | L1 (mm) | L2 (mm) | S1 | S3 |
|---|---|---|---|---|---|---|---|---|---|
| **VR NW 10 HF 1/4** | PN 400 | 13,25 | G 1/4" -19 | 18 | 10 | 33,0 | 10,5 | 22 | 27 |
| **VR NW 10 HF** | PN 400 | 13,25 | G 3/8" -19 | 22 | 10 | 34,5 | 12,0 | 22 | 27 |
| **VR NW 10 HF 1/2** | PN 400 | 13,25 | G 1/2" -14 | 26 | 10 | 34,5 | 12,0 | 22 | 27 |
| **VR NW 13 HF 1/4** | PN 250 | 16,75 | G 1/4" -19 | 18 | 10 | 34,5 | 12,0 | 27 | 30 |
| **VR NW 13 HF 3/8** | PN 250 | 16,75 | G 3/8" -19 | 22 | 10 | 35,5 | 12,0 | 27 | 30 |
| **VR NW 13 HF** | PN 250 | 16,75 | G 1/2" -14 | 26 | 12 | 36,5 | 13,0 | 27 | 30 |
| **VR NW 16 HF** | PN 250 | 21,25 | G 1/2" -14 | 26 | 12 | 39,0 | 15,0 | 32 | 36 |
| **VR NW 16 HF 3/4** | PN 250 | 21,25 | G 3/4" -14 | 32 | 16 | 40,5 | 16,5 | 32 | 36 |
| **VR NW 20 HF** | PN 250 | 26,75 | G 3/4" -14 | 32 | 16 | 41,5 | 16,5 | 41 | 42 |
| **VR NW 20 HF 1** | PN 250 | 26,75 | G 1" -11 | 39 | 16 | 43,5 | 18,5 | 42 | 42 |
| **VR NW 25 HF** | PN 160 | 33,50 | G 1" -11 | 39 | 16 | 45,5 | 20,5 | 46 | 55 |

Série : LL = très léger  L = léger  S = lourd – PN = Pression nominale  PB = Pression de service max. – Ø = Diamètre extérieur du tube

*En dépit du soin apporté aux vérifications, nous ne pouvons garantir une absence totale d'erreur et ne saurions être tenus responsables des indications contenues.*