SW 90 HJ

Manchon de raccord passe-cloison, coude 90°

Caractéristiques

Raccord 1	Filetage extérieur UN/UNF
Étanchéité 1	Cône extérieur 74°
Raccord 2	filet extérieur UN/UNF
Étanchéité 2	Cône extérieur 74°
Construction	Manchon de raccord passe-cloison
Conception	Coude 90°
Matériau	Acier
Traitement de surface	revêtement galvanisé



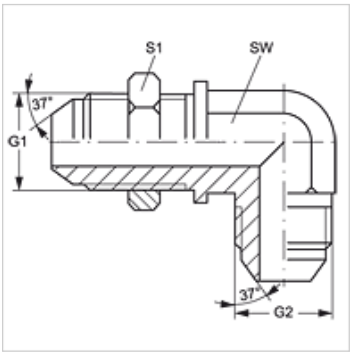

Article

Désignation	G1 + G2	SW (mm)	S1
SW 90 HJ 04	7/16" -20 UNF	11	17
SW 90 HJ 05	1/2" -20 UNF	13	19
SW 90 HJ 06	9/16" -18 UNF	14	22
SW 90 HJ 08	3/4" -16 UNF	19	24
SW 90 HJ 10	7/8" -14 UNF	22	30
SW 90 HJ 12	1 1/16" -12 UN	27	36
SW 90 HJ 14	1,3/16" -12 UN	41	38
SW 90 HJ 16	1 5/16" -12 UN	41	41
SW 90 HJ 20	1 5/8" -12 UN	41	48
SW 90 HJ 24	1 7/8" -12 UN	55	55

SW, S1, S2 = largeur de clé

Gamme de produits

SW 90 HJ VA	Manchon de raccord passe-cloison, coude 90°, Acier inoxydable

En dépit du soin apporté aux vérifications, nous ne pouvons garantir une absence totale d'erreur et ne saurions être tenus responsables des indications contenues.