# UEM B V

Écrou-raccord pour raccord à sertir

HANSA FLEX

## Caractéristiques

| | |
|---|---|
| **Construction** | Écrou-raccord pour raccord à sertir 10° |
| **Matériau** | Acier |
| **Traitement de surface** | revêtement galvanisé |

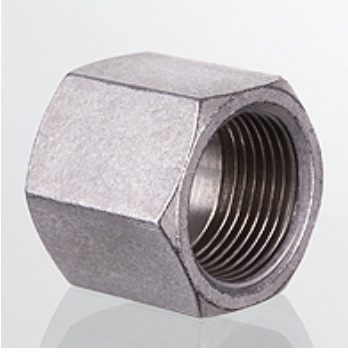

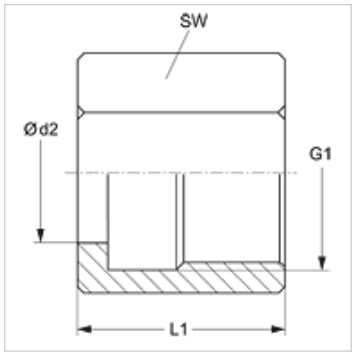


## Article

| Désignation | Série | Pression de service en bar | Ø d2 (mm) | G1 | L1 (mm) | SW (mm) |
|---|---|---|---|---|---|---|
| **UEM NW 04 LB V** | L | PN 315 | 6 | M 12 x 1,5 | 17,8 | 14 |
| **UEM NW 06 LB V** | L | PN 315 | 8 | M 14 x 1,5 | 17,8 | 17 |
| **UEM NW 08 LB V** | L | PN 315 | 10 | M 16 x 1,5 | 18,8 | 19 |
| **UEM NW 10 LB V** | L | PN 315 | 12 | M 18 x 1,5 | 18,8 | 22 |
| **UEM NW 13 LB V** | L | PN 315 | 15 | M 22 x 1,5 | 20,3 | 27 |
| **UEM NW 16 LB V** | L | PN 315 | 18 | M 26 x 1,5 | 21,3 | 32 |
| **UEM NW 20 LB V** | L | PN 160 | 22 | M 30 x 2 | 24,0 | 36 |
| **UEM NW 25 LB V** | L | PN 160 | 28 | M 36 x 2 | 25,0 | 41 |
| **UEM NW 32 LB V** | L | PN 160 | 35 | M 45 x 2 | 28,0 | 50 |
| **UEM NW 40 LB V** | L | PN 160 | 42 | M 52 x 2 | 28,0 | 60 |
| | | | | | | |
| **UEM NW 04 SB V** | S | PN 630 | 8 | M 16 x 1,5 | 20,0 | 22 |
| **UEM NW 06 SB V** | S | PN 630 | 10 | M 18 x 1,5 | 21,5 | 24 |
| **UEM NW 08 SB V** | S | PN 630 | 12 | M 20 x 1,5 | 21,5 | 27 |
| **UEM NW 10 SB V** | S | PN 630 | 14 | M 22 x 1,5 | 26,0 | 30 |
| **UEM NW 13 SB V** | S | PN 400 | 16 | M 24 x 1,5 | 26,0 | 30 |
| **UEM NW 16 SB V** | S | PN 400 | 20 | M 30 x 2 | 30,5 | 36 |
| **UEM NW 20 SB V** | S | PN 400 | 25 | M 36 x 2 | 38,0 | 46 |
| **UEM NW 25 SB V** | S | PN 400 | 30 | M 42 x 2 | 39,0 | 50 |
| **UEM NW 32 SB V** | S | PN 315 | 38 | M 52 x 2 | 46,0 | 60 |

Série : LL = très léger  L = léger  S = lourd – PN = Pression nominale  PB = Pression de service max. – Ø d2 = diamètre extérieur du tube

*En dépit du soin apporté aux vérifications, nous ne pouvons garantir une absence totale d'erreur et ne saurions être tenus responsables des indications contenues.*