W90 HJ LOET

Raccord à braser, coude 90°

HANSA-FLEX

Caractéristiques

Raccord 1	Filetage extérieur UN/UNF
Étanchéité 1	Cône extérieur 74°
Raccord 2	raccord embrochable à souder
Construction	Soldered socket
Conception	Coude 90°
Matériau	Acier
Traitement de surface	huilé



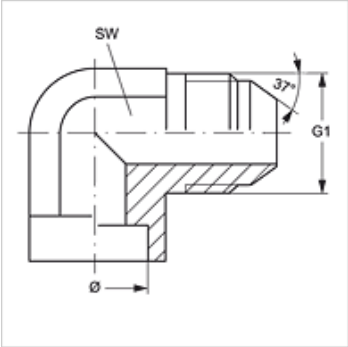

Article

Désignation	Ø ext. du tube (mm)	G1	SW (mm)
W90 HJ 04 LOET 06	6	7/16" -20 UNF	11
W90 HJ 05 LOET 10	10	1/2" -20 UNF	13
W90 HJ 06 LOET 10	10	9/16" -18 UNF	19
W90 HJ 06 LOET 12	12	9/16" -18 UNF	19
W90 HJ 08 LOET 12	12	3/4" -16 UNF	19
W90 HJ 08 LOET 16	16	3/4" -16 UNF	19
W90 HJ 10 LOET 14	14	7/8" -14 UNF	22
W90 HJ 10 LOET 16	16	7/8" -14 UNF	22
W90 HJ 10 LOET 18	18	7/8" -14 UNF	22
W90 HJ 10 LOET 22	22	7/8" -14 UNF	27
W90 HJ 12 LOET 18	18	1 1/16" -12 UN	27
W90 HJ 12 LOET 20	20	1 1/16" -12 UN	27
W90 HJ 12 LOET 25	25	1 1/16" -12 UN	33
W90 HJ 16 LOET 25	25	1 5/16" -12 UN	33
W90 HJ 16 LOET 32	32	1 1/16" -12 UN	45
W90 HJ 20 LOET 30	30	1 5/8" -12 UN	41
W90 HJ 20 LOET 32	32	1 5/8" -12 UN	41
W90 HJ 20 LOET 38	38	1 5/8" -12 UN	45
W90 HJ 24 LOET 38	38	1 7/8" -12 UN	48

Ø = Diamètre extérieur du tube

En dépit du soin apporté aux vérifications, nous ne pouvons garantir une absence totale d'erreur et ne saurions être tenus responsables des indications contenues.