VERSCHLUSS HJ
Tubulure de fermeture

Caractéristiques

Raccord 1	Filetage extérieur UN/UNF
Étanchéité 1	Cône extérieur 74°
Construction	Tubulure de fermeture
Matériau	Acier
Traitement de surface	revêtement galvanisé



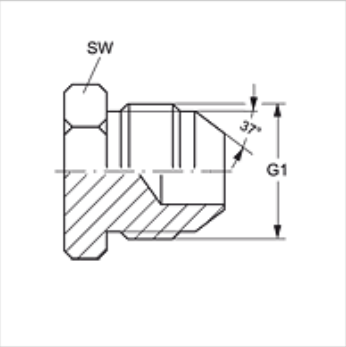

Article

Désignation	G1	SW (mm)
VERSCHLUSS HJ 04	7/16" -20 UNF	12
VERSCHLUSS HJ 05	1/2" -20 UNF	14
VERSCHLUSS HJ 06	9/16" -18 UNF	19
VERSCHLUSS HJ 08	3/4" -16 UNF	19
VERSCHLUSS HJ 10	7/8" -14 UNF	24
VERSCHLUSS HJ 12	1 1/16" -12 UN	27
VERSCHLUSS HJ 14	1 3/16" -12 UN	32
VERSCHLUSS HJ 16	1 5/16" -12 UN	36
VERSCHLUSS HJ 20	1 5/8" -12 UN	46
VERSCHLUSS HJ 24	1 7/8" -12 UN	50
VERSCHLUSS HJ 32	2 1/2" -12 UN	65

SW, S1, S2 = largeur de clé

Gamme de produits

VERSCHLUSS HJ VA	Tubulure de fermeture, Acier inoxydable

En dépit du soin apporté aux vérifications, nous ne pouvons garantir une absence totale d'erreur et ne saurions être tenus responsables des indications contenues.