# W45 O HJ VA

Manchon fileté, coude 45°

## Caractéristiques

| | |
|---|---|
| **Raccord 1** | Filetage extérieur UN/UNF |
| **Étanchéité 1** | Étanchéité par joint torique sur manchon fileté |
| **Raccord 2** | filet extérieur UN/UNF |
| **Étanchéité 2** | Cône extérieur 74° |
| **Construction** | Manchon fileté, direction réglable |
| **Conception** | Coude 45° |
| **Matériau** | Acier inoxydable |



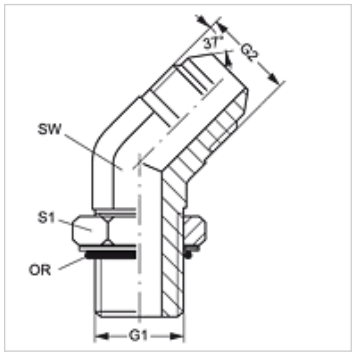


## Informations relatives à la commande

Joints NBR

FPM (Viton) sur demande

## Article

| Désignation | G1 | G2 | SW (mm) | S1 | Joint torique |
|---|---|---|---|---|---|
| **W45 O 04 HJ VA** | 7/16" -20 UNF | 7/16" -20 UNF | 11 | 14 | 8,92 x 1,83 |
| **W45 O 06 HJ VA** | 9/16" -18 UNF | 9/16" -18 UNF | 14 | 17 | 11,90 x 1,98 |
| **W45 O 08 HJ VA** | 3/4" -16 UNF | 3/4" -16 UNF | 19 | 22 | 16,36 x 2,20 |

SW, S1, S2 = largeur de clé

## Gamme de produits

| | |
|---|---|
| **W45 O HJ** | Manchon fileté, coude 45°, Acier |

*En dépit du soin apporté aux vérifications, nous ne pouvons garantir une absence totale d'erreur et ne saurions être tenus responsables des indications contenues.*