# W90 O AN

Manchon fileté, DKN coude 90°

## Caractéristiques

| | |
|---|---|
| **Raccord 1** | Filetage extérieur UN/UNF |
| **Étanchéité 1** | Étanchéité par joint torique sur manchon fileté |
| **Raccord 2** | filetage femelle NPSM |
| **Étanchéité 2** | Cône extérieur 60° |
| **Construction** | Manchon fileté, direction réglable |
| **Conception** | Coude 90° |
| **Matériau** | Acier |
| **Traitement de surface** | revêtement galvanisé |



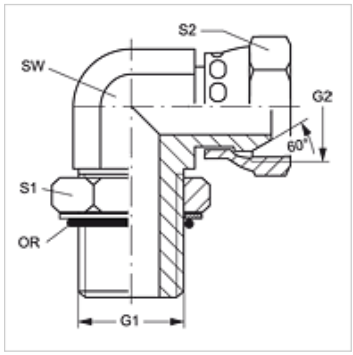


## Article

| Désignation | G1 | G2 | SW (mm) | S1 | S2 | Joint torique |
|---|---|---|---|---|---|---|
| **W90 O 04 AN** | 7/16" -20 UNF | 1/4" -18 NPT | 11 | 14 | 18 | 8,92 x 1,83 |
| **W90 O 06 AN 04** | 9/16" -18 UNF | 1/4" -18 NPT | 14 | 18 | 18 | 11,90 x 1,98 |
| **W90 O 06 AN** | 9/16" -18 UNF | 3/8" -18 NPT | 14 | 18 | 25 | 11,90 x 1,98 |
| **W90 O 08 AN** | 3/4" -16 UNF | 1/2" -14 NPT | 19 | 22 | 25 | 16,36 x 2,20 |
| **W90 O 08 AN 12** | 3/4" -16 UNF | 3/4" -14 NPT | 19 | 22 | 32 | 16,36 x 2,20 |
| **W90 O 10 AN 06** | 7/8" -14 UNF | 3/8" -18 NPT | 22 | 25 | 22 | 19,18 x 2,46 |
| **W90 O 10 AN 08** | 7/8" -14 UNF | 1/2" -14 NPT | 22 | 25 | 25 | 19,18 x 2,46 |
| **W90 O 10 AN 12** | 7/8" -14 UNF | 3/4" -14 NPT | 22 | 25 | 32 | 19,18 x 2,46 |
| **W90 O 12 AN 08** | 1 1/16" -12 UN | 1/2" -14 NPT | 27 | 32 | 25 | 23,47 x 2,95 |
| **W90 O 12 AN** | 1 1/16" -12 UN | 3/4" -14 NPT | 27 | 32 | 32 | 23,47 x 2,95 |
| **W90 O 16 AN** | 1 5/16" -12 UN | 1" -11,5 NPT | 33 | 38 | 38 | 29,74 x 2,95 |

SW, S1, S2 = largeur de clé

*En dépit du soin apporté aux vérifications, nous ne pouvons garantir une absence totale d'erreur et ne saurions être tenus responsables des indications contenues.*