WSA HJ

Adaptateur à souder, coude 90°

Caractéristiques

Raccord 1	Raccord à souder
Raccord 2	filet extérieur UN/UNF
Étanchéité 2	Cône extérieur 74°
Construction	Adaptateurs à souder
Conception	Coude 90°
Matériau	Acier
Traitement de surface	phosphaté et huilé (Znphr5f)

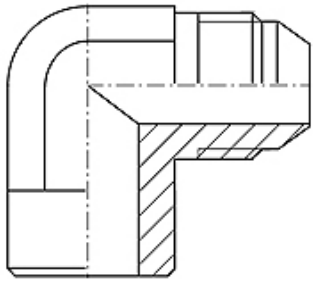

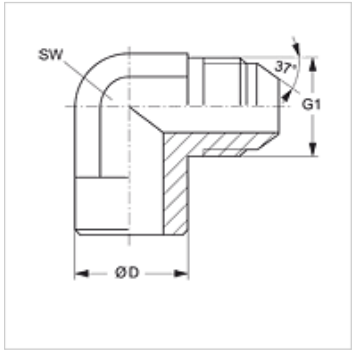

Article

Désignation	G1	Ø D (mm)	SW (mm)
WSA 04 HJ 15	7/16" -20 UNF	15	11
WSA 05 HJ 15	1/2" -20 UNF	15	13
WSA 06 HJ 15	9/16" -18 UNF	15	14
WSA 08 HJ 20	3/4" -16 UNF	20	19
WSA 10 HJ 23	7/8" -14 UNF	23	22
WSA 12 HJ 28	1 1/16" -12 UN	28	27
WSA 14 HJ 34	1 3/16" -12 UN	34	33
WSA 16 HJ 35	1 5/16" -12 UN	35	33
WSA 20 HJ 42	1 5/8" -12 UN	42	41

SW = largeur de clé

En dépit du soin apporté aux vérifications, nous ne pouvons garantir une absence totale d'erreur et ne saurions être tenus responsables des indications contenues.