HVM ED HJ

Vanne de retenue, raccord à visser

Caractéristiques

Raccord 1	Filetage extérieur métrique cylindrique
Étanchéité 1	Forme E
Raccord 2	filet extérieur UN/UNF
Étanchéité 2	Cône extérieur 74°
Construction	Vanne de retenue, raccord à visser
Conception	droit
Matériau	Acier
Traitement de surface	revêtement galvanisé



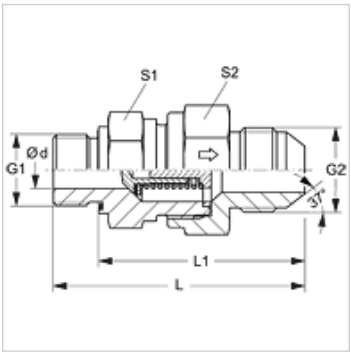

Description

Sens du flux depuis l'embout à collet

Informations relatives à la commande

Également disponible avec une pression de réponse de 0,2, 0,5, 2, 3, 5 et 6 bar.

Article

Désignation	Pression de réponse	Pression de service en bar	Ø d (mm)	G1	G2	L (mm)	L1 (mm)	S1	S2
HVM 10 ED 04 HJ	env. 1 bar	PN 350	3,5	M 10 x 1	7/16" -20 UNF	48,0	40,0	19	19
HVM 14 ED 06 HJ	env. 1 bar	PN 350	7,5	M 14 x 1,5	9/16" -18 UNF	62,0	50,0	24	27
HVM 16 ED 08 HJ	env. 1 bar	PN 315	9,5	M 16 x 1,5	3/4" -16 UNF	67,0	55,0	27	32
HVM 18 ED 10 HJ	env. 1 bar	PN 315	11,5	M 18 x 1,5	7/8" -14 UNF	73,5	61,5	32	36
HVM 27 ED 12 HJ	env. 1 bar	PN 160	15,0	M 27 x 2	1 1/16" -12 UN	84,5	68,5	41	46
HVM 33 ED 16 HJ	env. 1 bar	PN 250	19,0	M 33 x 2	1 5/16" -12 UN	89,5	71,5	46	50
HVM 42 ED 20 HJ	env. 1 bar	PN 210	24,0	M 42 x 2	1 5/8" -12 UN	102,0	82,0	60	60
HVM 48 ED 24 HJ	env. 1 bar	PN 140	29,0	M 48 x 2	1 7/8" -12 UN	113,0	91,0	65	70

PN = Pression nominale PB = Pression de service max.

Pièces de rechange

WD	Joint mou pour raccord vissé ED

En dépit du soin apporté aux vérifications, nous ne pouvons garantir une absence totale d'erreur et ne saurions être tenus responsables des indications contenues.