WF LK 3 M

Raccord de pompe (3 trous), coude 90°

Caractéristiques

Construction	Raccord de pompe (3 trous)
Conception	Coude 90°
Fixation	avec jeu de vis métriques
Fourniture	avec jeu de vis, joint torique, écrou et bague coupante
Matériau	Fonte malléable GTW40
Traitement de surface	revêtement galvanisé



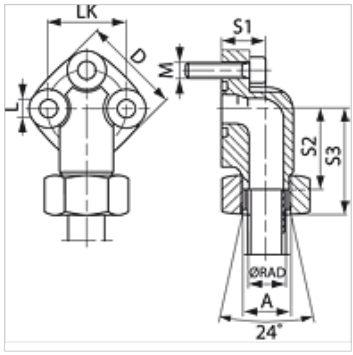

Article

Désignation	Série	Ø RAD (mm)	Pression PB (bar)	LK (mm)	A	D (mm)	S1 (mm)	S2 (mm)	S3 (mm)	L (mm)	Vis	Joint torique
WF 30 LK L 12-3 M	L	12	250	30	M18x1,5	38	19	30,0	46,5	6,4	(3 x) M 6 x 25	16,0 x 2,5
WF 30 LK L 15-3 M	L	15	250	30	M22x1,5	38	19	30,0	46,0	6,4	(3 x) M 6 x 25	16,0 x 2,5
WF 40 LK L 22-3 M	L	22	160	40	M30x2	48	25	35,5	52,5	8,4	(3 x) M 8 x 30	24,0 x 2,5
WF 40 LK L 28-3 M	L	28	160	40	M36x2	48	25	35,5	52,5	8,4	(3 x) M 8 x 30	24,0 x 2,5

Série : LL = très léger L = léger S = lourd – PN = Pression nominale PB = Pression de service max. – Ø RAD = diamètre extérieur du tube

Gamme de produits

WF LK 3	Raccord de pompe (3 trous), coude 90°, avec jeu de vis métrique et joint torique

En dépit du soin apporté aux vérifications, nous ne pouvons garantir une absence totale d'erreur et ne saurions être tenus responsables des indications contenues.