VHR 90 ED
Vis de fermeture à six pans creux

Caractéristiques

Raccord 1	Filetage extérieur BSP cylindrique
Étanchéité 1	Forme E
Construction	Vis de fermeture à six pans creux
Conception	droit
Matériau	Acier
Traitement de surface	revêtement galvanisé



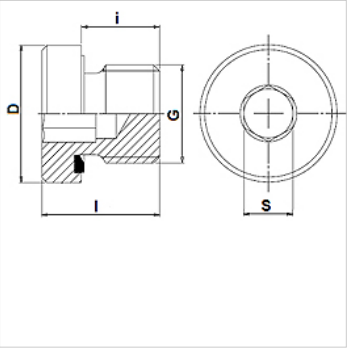

Remarque
Disponible sans joint sous désignation FHR.

Article

Désignation	Pression de service en bar	G	D (mm)	i (mm)	l (mm)	S (mm)
VHR 90-1/8 ED	PN 400	G 1 1/8" -28	14	8	12,0	5
VHR 90-1/4 ED	PN 400	G 1/4" -19	19	12	17,0	6
VHR 90-3/8 ED	PN 400	G 3/8" -19	22	12	17,0	8
VHR 90-1/2 ED	PN 400	G 1/2" -14	27	14	19,0	10
VHR 90-3/4 ED	PN 400	G 3/4" -14	32	16	21,0	12
VHR 90-1 ED	PN 400	G 1" -11	40	16	22,5	17
VHR 90-1 1/4 ED	PN 315	G 1 1/4" -11	50	16	22,5	22
VHR 90-1 1/2 ED	PN 315	G 1 1/2" -11	55	16	22,5	24
VHR 90-2 ED	PN 315	G 2" -11	72	24	34,5	32

PN = Pression nominale PB = Pression de service max.

Gamme de produits

VHR 90 ED VA	Vis de fermeture à six pans creux, Acier inoxydable

Pièces de rechange

WD	Joint mou pour raccord vissé ED

En dépit du soin apporté aux vérifications, nous ne pouvons garantir une absence totale d'erreur et ne saurions être tenus responsables des indications contenues.