DKR VA

Bague carrée d’étanchéité pour filetages en pouces

Caractéristiques

Construction	Bague carrée d’étanchéité
Ajout de construction	pour filetages en pouces
Matériau	Acier inoxydable



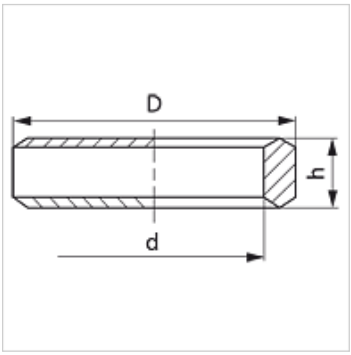

Article

Désignation	pour filet	D (mm)	d (mm)	h (mm)
DKR 1/8 VA	G 1/8"	14	9,80	3,2
DKR 1/4 VA	G 1/4"	18	13,20	5,0
DKR 3/8 VA	G 3/8"	22	16,80	5,0
DKR 1/2 VA	G 1/2"	26	21,00	5,5
DKR 3/4 VA	G 3/4"	32	26,50	5,5
DKR 1 VA	G 1"	39	33,30	7,0
DKR 1 1/4 VA	G 1 1/4"	42	49,00	6,5
DKR 1 1/2 VA	G 1 1/2"	55	48,10	6,5

Gamme de produits

DKR	Bague carrée d’étanchéité, Acier

En dépit du soin apporté aux vérifications, nous ne pouvons garantir une absence totale d'erreur et ne saurions être tenus responsables des indications contenues.