G HBED HJ
Corps

Caractéristiques

Étanchéité 1	Cône intérieur 60° + forme E
Raccord 1	Filetage extérieur BSP cylindrique
Raccord 2	filet extérieur UN/UNF
Étanchéité 2	Cône extérieur 74°
Construction	Corps
Conception	droit
Matériau	Acier
Traitement de surface	revêtement galvanisé



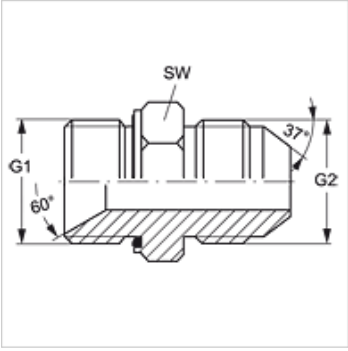

Article

Désignation	G1	G2	SW (mm)
G HBED 12 HJ 14	G 3/4" -14	1 3/16" -12 UN	32
G HBED 20 HJ 12	G 1 1/4" -11	1 1/16" -12 UN	50

SW = largeur de clé

Gamme de produits

G HBED HJ VA	Corps, Acier inoxydable

Pièces de rechange

WD	Joint mou pour raccord vissé ED

En dépit du soin apporté aux vérifications, nous ne pouvons garantir une absence totale d'erreur et ne saurions être tenus responsables des indications contenues.