G HRK VA
Manchon fileté

Caractéristiques

Raccord 1	filet ext. BSPT conique
Étanchéité 1	à étanchéité par filetage
Raccord 2	filet ext. BSPT conique
Étanchéité 2	étanchéité par filetage
Construction	Manchon fileté
Conception	droit
Matériau	Acier inoxydable



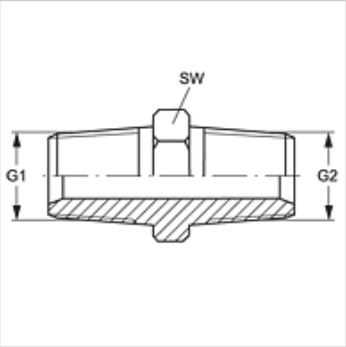

Article

Désignation	G1	G2	SW (mm)
G HRK 02 VA	R 1/8" K	R 1/8" K	11
G 04 HRK 02 VA	R 1/4" K	R 1/8" K	14
G HRK 04 VA	R 1/4" K	R 1/4" K	14
G 06 HRK 04 VA	R 3/8" K	R 1/4" K	17
G HRK 06 VA	R 3/8" K	R 3/8" K	17
G 08 HRK 06 VA	R 1/2" K	R 3/8" K	22
G HRK 08 VA	R 1/2" K	R 1/2" K	22
G 12 HRK 08 VA	R 3/4" K	R 1/2" K	27
G HRK 12 VA	R 3/4" K	R 3/4" K	27
G 16 HRK 12 VA	R 1" K	R 3/4" K	36
G HRK 16 VA	R 1" K	R 1" K	36
G 20 HRK 16 VA	R 1 1/4" K	R 1" K	46
G HRK 20 VA	R 1 1/4" K	R 1,1/4" K	25
G 24 HRK 20 VA	R 1 1/2" K	R 1,1/4" K	50
G HRK 24 VA	R 1 1/2" K	R 1 1/2" K	55
G HRK 32 VA	R 2" K	R 2" K	70

SW = largeur de clé

Gamme de produits

G HRK	Manchon fileté, Acier

En dépit du soin apporté aux vérifications, nous ne pouvons garantir une absence totale d'erreur et ne saurions être tenus responsables des indications contenues.