GE HRK HJ
Manchon fileté

HANSA-FLEX

Caractéristiques

Raccord 1	filet ext. BSPT conique
Étanchéité 1	à étanchéité par filetage
Raccord 2	filet extérieur UN/UNF
Étanchéité 2	Cône extérieur 74°
Construction	Manchon fileté
Conception	droit
Matériau	Acier
Traitement de surface	revêtement galvanisé



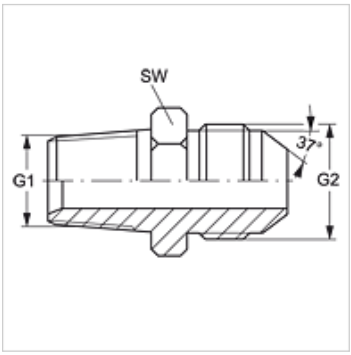

Article

Désignation	G1	G2	SW (mm)
GE HRK 02 HJ 04	R 1/8" K	7/16" -20 UNF	14
GE HRK 02 HJ 05	R 1/8" K	1/2" -20 UNF	14
GE HRK 04 HJ	R 1/4" K	7/16" -20 UNF	14
GE HRK 04 HJ 05	R 1/4" K	1/2" -20 UNF	14
GE HRK 04 HJ 06	R 1/4" K	9/16" -18 UNF	19
GE HRK 04 HJ 08	R 1/4" K	3/4" -16 UNF	22
GE HRK 06 HJ 04	R 3/8" K	7/16" -20 UNF	19
GE HRK 06 HJ 05	R 3/8" K	1/2" -20 UNF	19
GE HRK 06 HJ	R 3/8" K	9/16" -18 UNF	19
GE HRK 06 HJ 08	R 3/8" K	3/4" -16 UNF	22
GE HRK 06 HJ 10	R 3/8" K	7/8" -14 UNF	24
GE HRK 06 HJ 12	R 3/8" K	1 1/16" -12 UN	27
GE HRK 08 HJ 06	R 1/2" K	9/16" -18 UNF	22
GE HRK 08 HJ	R 1/2" K	3/4" -16 UNF	22
GE HRK 08 HJ 10	R 1/2" K	7/8" -14 UNF	24
GE HRK 08 HJ 12	R 1/2" K	1 1/16" -12 UN	27
GE HRK 08 HJ 16	R 1/2" K	1 5/16" -12 UN	36
GE HRK 10 HJ	R 5/8" K	7/8" -14 UNF	24
GE HRK 12 HJ 06	R 3/4" K	9/16" -18 UNF	27
GE HRK 12 HJ 08	R 3/4" K	3/4" -16 UNF	27
GE HRK 12 HJ 10	R 3/4" K	7/8" -14 UNF	27
GE HRK 12 HJ	R 3/4" K	1 1/16" -12 UN	27
GE HRK 12 HJ 16	R 3/4" K	1 5/16" -12 UN	36
GE HRK 12 HJ 20	R 3/4" K	1 5/8" -12 UN	46
GE HRK 16 HJ 08	R 1" K	3/4" -16 UNF	36
GE HRK 16 HJ 10	R 1" K	7/8" -14 UNF	36
GE HRK 16 HJ 12	R 1" K	1 1/16" -12 UN	36
GE HRK 16 HJ	R 1" K	1 5/16" -12 UN	36
GE HRK 16 HJ 20	R 1" K	1 5/8" -12 UN	46
GE HRK 20 HJ 12	R 1 1/4" K	1 1/16" -12 UN	46
GE HRK 20 HJ 16	R 1 1/4" K	1 5/16" -12 UN	46
GE HRK 20 HJ	R 1 1/4" K	1 5/8" -12 UN	46
GE HRK 20 HJ 24	R 1 1/4" K	1 7/8" -12 UN	50
GE HRK 24 HJ 16	R 1 1/2" K	1 5/16" -12 UN	50
GE HRK 24 HJ 20	R 1 1/2" K	1 5/8" -12 UN	50
GE HRK 24 HJ	R 1 1/2" K	1 7/8" -12 UN	50
GE HRK 24 HJ 32	R 1 1/2" K	2 1/2" -12 UN	65
GE HRK 32 HJ	R 2" K	2 1/2" -12 UN	65
GE HRK 40 HJ	R 2 1/2" K	3" -11 UN	70
GE HRK 48 HJ	R 3" K	3 1/2" -11 UN	80

SW = largeur de clé

Gamme de produits

GE HRK HJ VA	Manchon fileté, Acier inoxydable

En dépit du soin apporté aux vérifications, nous ne pouvons garantir une absence totale d'erreur et ne saurions être tenus responsables des indications contenues.