# GE HRO AOB
Manchon fileté

## Caractéristiques

| | |
|---|---|
| **Raccord 1** | Filetage extérieur BSP cylindrique |
| **Étanchéité 1** | Forme G |
| **Raccord 2** | filetage femelle BSP |
| **Étanchéité 2** | Cône extérieur 60° avec joint torique |
| **Construction** | Manchon fileté |
| **Conception** | droit |
| **Matériau** | Acier |
| **Traitement de surface** | revêtement galvanisé |



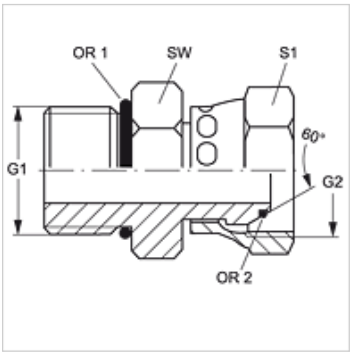


## Article

| Désignation | G1 + G2 | SW (mm) | S1 | OR1 | OR2 |
|---|---|---|---|---|---|
| **GE HRO 04 AOB** | G 1/4" -19 | 20 | 17 | 10,77 x 2,62 | 6,0 x 1,0 |
| **GE HRO 06 AOB** | G 3/8" -19 | 24 | 22 | 13,94 x 2,62 | 8,1 x 1,6 |
| **GE HRO 08 AOB** | G 1/2" -14 | 28 | 27 | 17,86 x 2,62 | 12,1 x 1,6 |
| **GE HRO 12 AOB** | G 3/4" -14 | 35 | 32 | 23,47 x 2,62 | 17,1 x 1,6 |
| **GE HRO 16 AOB** | G 1" -11 | 43 | 41 | 29,75 x 3,53 | 22,1 x 1,6 |
| **GE HRO 20 AOB** | G 1 1/4" -11 | 52 | 50 | 37,69 x 3,53 | 29,1 x 1,6 |
| **GE HRO 24 AOB** | G 1 1/2" -11 | 58 | 60 | 44,04 x 3,53 | 35,1 x 1,6 |

SW, S1, S2 = largeur de clé

*En dépit du soin apporté aux vérifications, nous ne pouvons garantir une absence totale d'erreur et ne saurions être tenus responsables des indications contenues.*