# SKF ORING

Joint torique pour SKF

## Caractéristiques

| | |
|---|---|
| **conçu pour** | Demi-accouplement fixe à vis |
| **Matériau** | NBR |



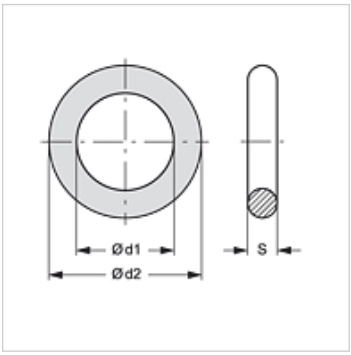


## Article

| Désignation | Gabarit | Ø d1 (mm) | Ø d2 (mm) | S (mm) |
|---|---|---|---|---|
| **SKF ORING 1** | 1 | 12,5 | 16,5 | 2,0 |
| **SKF ORING 2** | 2 | 17,0 | 21,0 | 2,0 |
| **SKF ORING 3** | 3 | 22,0 | 28,0 | 3,0 |
| **SKF ORING 4** | 4 | 28,0 | 34,0 | 3,0 |
| **SKF ORING 5** | 5 | 35,0 | 40,0 | 2,5 |
| **SKF ORING 6** | 6 | 54,0 | 60,0 | 3,0 |

## pièce de rechange pour les produits suivants

| | |
|---|---|
| **SKF HL / SKF HS** | Demi-accouplement fixe à vis |
| **SKFS HL / SKFS HS** | Demi-accouplement fixe à vis |
| **SKF IR** | Demi-accouplement fixe à vis |
| **SKF IM** | Demi-accouplement fixe à vis |
| **SKF HJ** | Demi-accouplement fixe à vis |
| **SKF SF6** | Demi-accouplement fixe à vis |

*En dépit du soin apporté aux vérifications, nous ne pouvons garantir une absence totale d'erreur et ne saurions être tenus responsables des indications contenues.*