SKF ZUB 10 RO

Joint torique pour SKF...RO

Caractéristiques

conçu pour	Demi-accouplement fixe à vis SKF...RO
Matériau	NBR



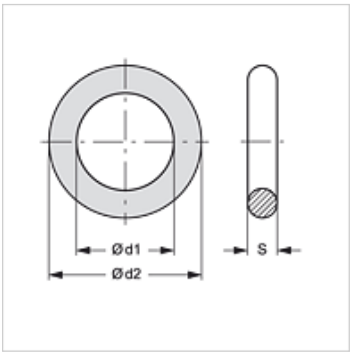

Article

Désignation	DN*	Ø d1 (mm)	Ø d2 (mm)	S (mm)
SKF ZUB 10 RO 03	10	22,00	29,00	3,50
SKF ZUB 10 RO 04	12	26,00	33,00	3,50
SKF ZUB 10 RO 05	19	28,00	35,00	3,50
SKF ZUB 10 RO 06	25	37,00	44,00	3,50
SKF ZUB 10 RO 07	31	46,50	57,10	5,30
SKF ZUB 10 RO 08	38	57,15	64,21	3,53
SKF ZUB 10 RO 09	51	85,00	95,60	5,30

DN = diamètre nominal, dimension nominale

pièce de rechange pour les produits suivants

SKF IR RO	Demi-accouplement fixe à vis

En dépit du soin apporté aux vérifications, nous ne pouvons garantir une absence totale d'erreur et ne saurions être tenus responsables des indications contenues.