SKM STUETZRING AE

Bague d’appui pour SKM...AE

Caractéristiques

conçu pour	Manchon d’accouplement à fiches SKM...AE
Matériau	PVC



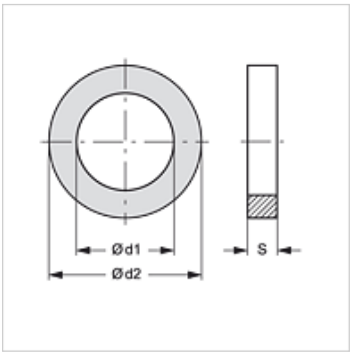

Article

Désignation	Ø d1 (mm)	Ø d2 (mm)	S (mm)
SKM STUETZRING 3 AE	21,0	26,5	1,0

pièce de rechange pour les produits suivants

SKM IM AE	Manchon d’accouplement à fiches
SKM IN AE	Manchon d’accouplement à fiches
SKM IR AE	Manchon d’accouplement à fiches

En dépit du soin apporté aux vérifications, nous ne pouvons garantir une absence totale d'erreur et ne saurions être tenus responsables des indications contenues.