# PA 500 AOS VA

Accessoire sous pression, DKOS

## Caractéristiques

| | |
|---|---|
| **Domaine d'utilisation** | Accessoire sous pression pour tuyaux HD 500 |
| **Raccord 1** | Filetage femelle métrique |
| **Étanchéité 1** | Cône extérieur 24° avec joint torique |
| **Abréviation** | DKOS |
| **Norme** | ISO 8434-1 |
| **Raccordement** | avec protection anti-déchirement (Interlock) |
| **Fourniture** | Mamelon à pression + bague de serrage |
| **Matériau** | Acier inoxydable |



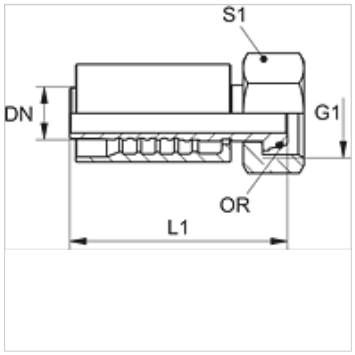


## Informations relatives à la commande

Joints NBR

FPM (Viton) sur demande

## Article

| Désignation | DN | Dimension | Pouce | G1 | pour Ø ext. du tube en (mm) | S1 | Joint torique |
|---|---|---|---|---|---|---|---|
| **PA 520 AOS 16 VA** | 19 | 12 | 3/4" | M 30 x 2 | 20 | 36 | 16,0 x 2,5 |
| **PA 520 AOS VA** | 19 | 12 | 3/4" | M 36 x 2 | 25 | 46 | 20,0 x 2,5 |
| **PA 525 AOS 20 VA** | 25 | 16 | 1" | M 36 x 2 | 25 | 46 | 20,0 x 2,5 |
| **PA 525 AOS VA** | 25 | 16 | 1" | M 42 x 2 | 30 | 50 | 25,0 x 2,5 |
| **PA 532 AOS VA** | 31 | 20 | 1.1/4" | M 52 x 2 | 38 | 60 | 33,0 x 2,5 |
| **PA 540 AOS VA** | 38 | 24 | 1.1/2" | M 68 x 2 | 50 | 80 | 38,0 x 2,5 |

## Gamme de produits

| | |
|---|---|
| **PA 500 AOS A** | Accessoire sous pression, DKOS, Acier |

*En dépit du soin apporté aux vérifications, nous ne pouvons garantir une absence totale d'erreur et ne saurions être tenus responsables des indications contenues.*