PA 500 HN VA

Accessoire sous pression, AGN

Caractéristiques

Domaine d'utilisation	Accessoire sous pression pour tuyaux HD 500
Raccord 1	filet extérieur NPT
Étanchéité 1	Cône intérieur 60° supplémentaire, à étanchéité par filet
Abréviation	AGN
Raccordement	avec protection anti-déchirement (Interlock)
Fourniture	Mamelon à pression + bague de serrage
Matériau	Acier inoxydable



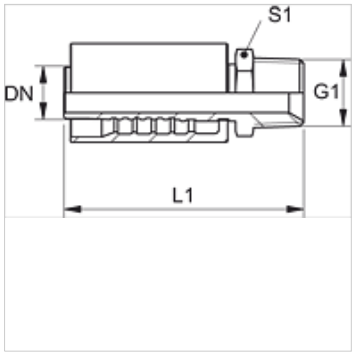

Article

Désignation	DN	Dimension	Pouce	S1
PA 520 HN VA	19	12	3/4"	30
PA 520 HN 25 VA	19	12	3/4"	36
PA 525 HN VA	25	16	1"	36
PA 532 HN VA	31	20	1.1/4"	46
PA 540 HN VA	38	24	1.1/2"	50
PA 550 HN VA	51	32	2"	65

Gamme de produits

PA 500 HN A	Accessoire sous pression, AGN, Acier

En dépit du soin apporté aux vérifications, nous ne pouvons garantir une absence totale d'erreur et ne saurions être tenus responsables des indications contenues.