PA 500 AJ A H

Accessoire sous pression, DKJ

Caractéristiques

Domaine d'utilisation	Accessoire sous pression pour tuyaux HD 500
Raccord 1	Filetage femelle UN/UNF
Étanchéité 1	Cône intérieur 74°
Abréviation	DKJ
Norme	ISO 8434-2
Raccordement	avec protection anti-déchirement (Interlock)
Fourniture	Mamelon à pression + bague de serrage
Caractéristique supplémentaire	pour utilisation avec marteau-piqueur
Matériau	Acier
Traitement de surface	revêtement galvanisé



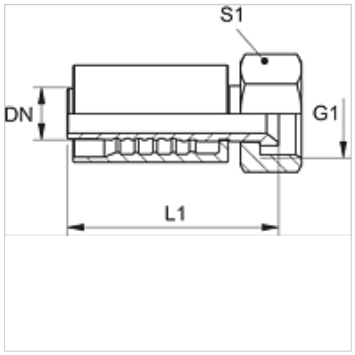

Description

Modèle renforcé pour charges extrêmes, par ex. en cas d'utilisation d'un marteau.

Article

Désignation	DN	Dimension	Pouce	Pression de service (bar)	G1	L1 (mm)	S1
PA 720 AJ H	19	12	3/4"	345,0	1 1/16" -12 UN	91,5	32
PA 725 AJ H	25	16	1"	275,0	1 5/16" -12 UN	98,2	41
PA 725 AJ 32 H	25	16	1"	200,0	1 5/8" -12 UN	111,0	50
PA 532 AJ AH	31	20	1.1/4"	200,0	1 5/8" -12 UN	-	-

En dépit du soin apporté aux vérifications, nous ne pouvons garantir une absence totale d'erreur et ne saurions être tenus responsables des indications contenues.