PA 500 AJF A

Accessoire sous pression, ORFS

Caractéristiques

Domaine d'utilisation	Accessoire sous pression pour tuyaux HD 500
Raccord 1	Filetage femelle UN/UNF
Étanchéité 1	à garniture plate
Abréviation	ORFS
Norme	ISO 8434-3
Raccordement	avec protection anti-déchirement (Interlock)
Fourniture	Mamelon à pression + bague de serrage
Matériau	Acier
Traitement de surface	revêtement galvanisé



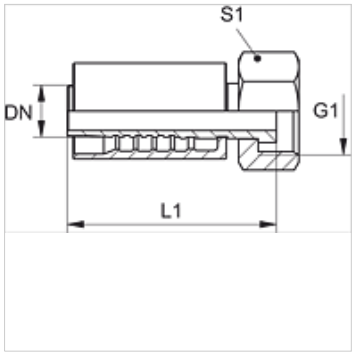

Article

Désignation	DN	Dimension	Pouce	Pression de service (bar)	G1	L1 (mm)	S1
PA 720 AJF	19	12	3/4"	413,0	1 3/16" -12 UN	108,0	36
PA 720 AJF 25	19	12	3/4"	413,0	1 7/16" -12 UN	98,0	41
PA 725 AJF	25	16	1"	413,0	1 7/16" -12 UN	122,0	41
PA 532 AJF A	31	20	1.1/4"	275,0	1 11/16" -12 UN	129,0	50
PA 540 AJF A	38	24	1.1/2"	275,0	2" -12 UN	141,0	60

En dépit du soin apporté aux vérifications, nous ne pouvons garantir une absence totale d'erreur et ne saurions être tenus responsables des indications contenues.