PA 500 AOS 90 A

Accessoire sous pression, DKOS coude 90°

Caractéristiques

Domaine d'utilisation	Accessoire sous pression pour tuyaux HD 500
Raccord 1	Filetage femelle métrique
Étanchéité 1	Cône extérieur 24° avec joint torique
Abréviation	DKOS
Norme	ISO 8434-1
Raccordement	avec protection anti-déchirement (Interlock)
Fourniture	Mamelon à pression + bague de serrage
Matériau	Acier
Traitement de surface	revêtement galvanisé



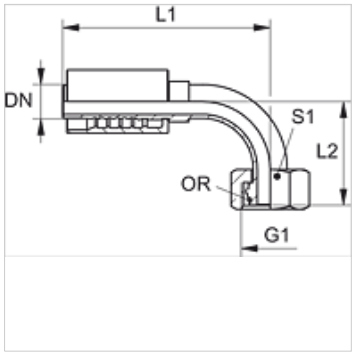

Article

Désignation	DN	Dimension	Pouce	G1	pour Ø ext. du tube en (mm)	L1 (mm)	L2 (mm)	S1	Joint torique
PA 720 AOS 16 90	19	12	3/4"	M 30 x 2	20	125,5	57,5	36	17,5 x 2,5
PA 720 AOS 90	19	12	3/4"	M 36 x 2	25	125,5	62,0	46	22,0 x 2,5
PA 720 AOS 25 90	19	12	3/4"	M 42 x 2	30	129,0	71,5	50	27,0 x 2,5
PA 725 AOS 20 90	25	16	1"	M 36 x 2	25	144,0	71,0	46	22,0 x 2,5
PA 725 AOS 90	25	16	1"	M 42 x 2	30	157,5	72,5	50	27,0 x 2,5
PA 725 AOS 32 90	25	16	1"	M 52 x 2	38	154,5	84,5	60	33,0 x 2,5
PA 532 AOS 25 90 A	31	20	1.1/4"	M 42 x 2	30	162,0	82,0	50	27,0 x 2,5
PA 532 AOS 90 A	31	20	1.1/4"	M 52 x 2	38	182,0	91,0	60	33,0 x 2,5

Gamme de produits

PA 500 AOS 90 VA	Accessoire sous pression, DKOS coude 90°, Acier inoxydable

En dépit du soin apporté aux vérifications, nous ne pouvons garantir une absence totale d'erreur et ne saurions être tenus responsables des indications contenues.